«ԱՐԽԻԹՈՒԼՍ» ՍՊԸ

Արմավիրի մարզի Արաքս համայնքի Արտիմետ,
Գրիբոյեդով և Ակնաշեն գյուղերի ոռոգման համակարգերի
կառուցման աշխատանքներ

Ակնաշեն գյուղի ոռոգման համակարգի
կառուցման աշխատանքներ

Պայմանագիր N ԱՄԱՀ-Ո-ԳՀԾՁԲ-24/21

ԱՇԽԱՏԱՆՔԱՅԻՆ ՆԱԽԱԳԻԾ

ԳԻՐՔ 2
ԱՇԽԱՏԱՆՔԱՅԻՆ ԳԾԱԳՐԵՐ

«ԱՐԽԻԹՈՒԼՍ» ՍՊԸ ՏՆՕՐԵՆ՝ Գ. ԱՅՎԱԶՅԱՆ

ԵՐԵՎԱՆ 2024 թ.

Նախագծի կազմը

Գիրք 1 *Բացատրագիր*

Գիրք 2 *Աշխատանքային գծագրեր*

Գիրք 3 *Աշխատանքային ծավալներ*

Գիրք 4 *Նախահաշիվներ*

Թերթ N	Թերթի անվանումը	Ծանոթություն
1	Ընդհանուր տվյալներ	
2	ԳԼԽԱՎՈՐ ՀԱՏԱԿԱԳԻԾ Մ 1:2000	
3	ՈՒՂԵԳԾԻ ՀԱՏԱԿԱԳԻԾ Մ1:1000 ՆԿ 0+00 - ՆԿ 3+80	
4	ՈՒՂԵԳԾԻ ՀԱՏԱԿԱԳԻԾ Մ1:1000 ՆԿ 3+80 - ՆԿ 8+60	
5	ԵՐԿԱՅՆԱԿԱՆ ԿՏՐՎԱԾՔ ՆԿ 0+80 - ՆԿ 3+40	
6	ԵՐԿԱՅՆԱԿԱՆ ԿՏՐՎԱԾՔ ՆԿ 3+40 - ՆԿ 6+00	
7	ԵՐԿԱՅՆԱԿԱՆ ԿՏՐՎԱԾՔ ՆԿ 6+00 - ՆԿ 8+00	
8	ՎԱՔԵՐԻ ԿՑՈՐԴՄԱՆ ՍԽԵՄԱ ՇԻՆԱՐԱՐԱԿԱՆ ԱՇԽԱՏԱՆՔՆԵՐԻ ԾԱՎԱԼՆԵՐ	
9	ԽՈՂՈՎԱԿ- ԱՆՑՈՒՄ ԽԱ-1	
10	ԽՈՂՈՎԱԿ- ԱՆՑՈՒՄ ԽԱ-2	
11	ԽՈՂՈՎԱԿ ԱՆՑՈՒՄ ԸՆԴՈՒՆԻՉ ԱՎԱԶԱՆՈՎ ԽԱ-ԱՎ	
12	ԽՈՂՈՎԱԿ- ԱՆՑՈՒՄ ԱՆԿՅՈՒՆԱԻՅՆ ՀՈՐՈՎ ԽԱ-ԱՀ-1	
13	ԽՈՂՈՎԱԿ- ԱՆՑՈՒՄ ԱՆԿՅՈՒՆԱԻՅՆ ՀՈՐՈՎ ԽԱ-ԱՀ-2	
14	ԽՈՂՈՎԱԿ- ԱՆՑՈՒՄ ՋՐԹՈՂՈՎ	
15	ԱՆԿՅՈՒՆԱԻՅՆ ՀՈՐ	
16	ԿԱՌՈՒՑՎԱԾՔ ՋՐԱՆՑՔԻ ՍԿԶԲՈՒՄ ՆԿ 0+00	
17	ԿԱՌՈՒՑՎԱԾՔ ՋՐԱՆՑՔԻ ՎԵՐՋՈՒՄ	

ՆՈՐՄԱՏԻՎԱՅԻՆ ՓԱՍՏԱԹՂԹԵՐ

1. ՀՀՇՆ 40-01.02-«Ջրամատակարարում. Արտաքին ցանցեր և կառուցվածքներ»-28.12.2020թ N103-Ն
2. ՀՀՇՆ 52-01-«Բետոնե և երկաթբետոնե կոնստրուկցիաներ»- 14.01.2021թ N02-Ն
3. ՀՀՇՆ 40-01.03-2022 «Կոյուղի. Արտաքին ցանցեր և կառուցվածքներ»-08.07.2022թ, N16-Ն
4. ՀՀՇՆ 13-02-2022 «Անվտանգության տեխնիկա շինարարությունում» - 26.08.2022թ N21-Ն
5. ՀՀՇՆ 20.04-2020 Երկրաշարժաղիմացկուն շինարարություն. Նախագծման նորմեր»- 28.12.2020թ N102-Ն
6. ՀՀՇՆ 30-02-2022 «Տարածքի բարեկարգում» - 21.06.2022թ N12-Ն
7. ՀՀՇՆ II-7.01-2011 « Շինարարական կլիմայաբանություն»
8. ՇՆ և Կ II-60-75 «Քաղաքների, ավանների, գյուղական վայրերի հատակագծում և կառուցապատում»

ԾԱՆՈԹՈՒԹՅՈՒՆ

Նախագիծն իրականացվել է համաձայն Արմավիրի մարզի Արաքս համայնքի կողմից տրված տեխնիկական առաջադրանքի, համաձայն որի նախատեսվում է իրականացնել Ակնաշեն գյուղի ոռոգման համակարգի կառուցման աշխատանքներ:

Ուղեգծի ուսումնասիրությունը կատարվել է համայնապետարանի ներկայացուցչի ցուցումների հիման վրա, ըստ որի կատարվել է տեղանքի չափագրում, առկա վիճակի ուսումնասիրություններ: Իրականացված հետազոտությունների, ուսումնասիրությունների, վերլուծությունների և հիմնավորված տեխնիկական առաջարկությունների համար հիմք են հանդիսացել Պատվիրատուի կողմից տրամադրված տեխնիկական և ճարտարապետահատակագծային առաջադրանքները, մեր կողմից կատարված ուսումնասիրությունները, բնակավայր կատարված այցելությունները և տեղում կատարված ուսումնասիրությունները, ինչպես նաև նախագծման ժամանակ Պատվիրատուի հետ կատարված քննարկումներն ու դրանց համար կայացված խորհրդակցությունների որոշումները:

Աշխատանքների իրականացման արդյունքում հնարավոր կլինի իրականացնել Ակնաշեն գյուղի ոռոգման համակարգի կառուցման աշխատանքներ, որի արդյունքում հնարավոր կլինի նվազեցնել հոսակորուստները և բարձրացնել գյուղատնտեսության արդյունավետությունը: Այսպիսով, նախատեսվում է

- *Նոր ե/բ վաքերի տեղադրում*
- *հողային հունի մաքրում և տարածքի բարեկարգում:*
- *ջրթող հորերի կառուցում*

Ճանապարհների հետ հատումների մոտ նախատեսվում են խողովակ-անցումներ: Կառուցվածքները տեղադրվում են անհրաժեշտ վայրերում, սակայն շինարարության ընթացքում դրանց վերջնական տեղերը ենթակա են ճշտման:

Փոխ	Քան	Թերթ	N փաս.	Ստորագ.	Ամսաթ.
Տնօրեն		Գ. Այվազյան			
Ինժեներ		Վ.Ավագյան			

Պայմանագիր N ԱՄԱՀ-Ո-ԳՀԾԶԲ-24/21

Արմավիրի մարզի Արաքս համայնքի Արտիմետ, Գրիբոյեդով և Ակնաշեն գյուղերի ոռոգման համակարգերի կառուցման աշխատանքներ

ԱԿՆԱՇԵՆ ՀԱՄԱՅՆՔԻ ՈՌՈԳՄԱՆ ՀԱՄԱԿԱՐԳ

փուլ	թերթ	թերթեր
Ա Ն	1	16

Ընդհանուր տվյալներ

«ԱՐԽԻԹՈՒԼԱ» ՍՊԸ

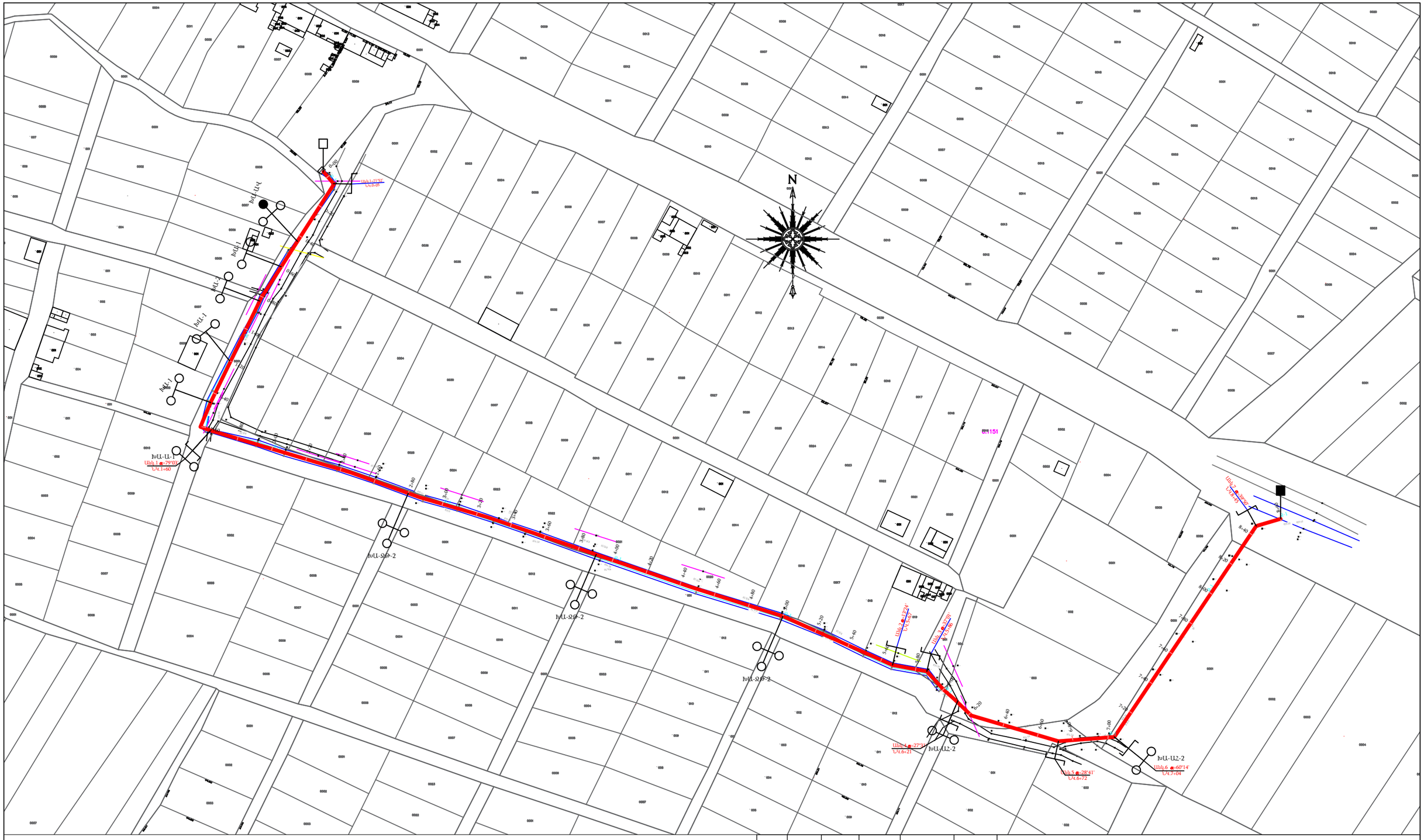
N
0.80
ԽՍԼ-Ս16-2
ԽՍԼ-Ս16-2
ԽՍԼ-Ս16-2
ԽՍԼ-ԱՀ-2
ԽՍԼ-ԱՀ-2
ԽՍԼ-ԱՀ

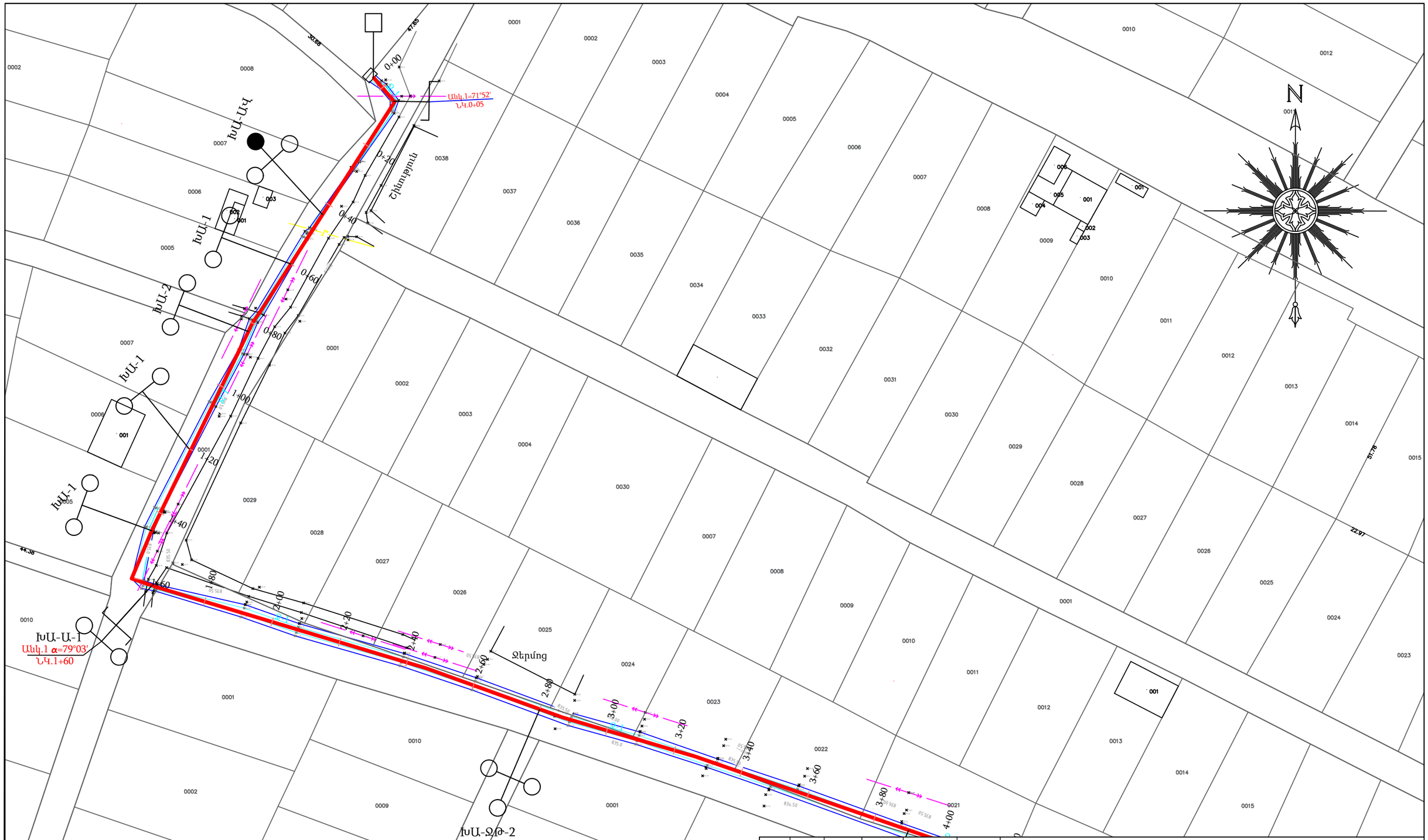

						Պայմանագիր N ԱՄԱՀ-Ո-ԳՀԾՁԲ-24/21
						Արմավիրի մարզի Արաքս համայնքի Արտիմետ, Գրիբոյեդով և Ակնաշեն գյուղերի ոռոգման համակարգերի կառուցման աշխատանքներ
Փոխ	Քան	Թերթ	N փաս.	Ստորագ.	Ամսաթ.	
Տնօրեն		Գ. Այվազյան				ԱԿՆԱՇԵՆ ՀԱՄԱՅՆՔԻ ՈՌՈԳՄԱՆ ՀԱՄԱԿԱՐԳ
Ինժեներ		Վ.Ավագյան				
						ՈՒՂԵԳԾԻ ՀԱՏԱԿԱԳԻԾ Մ 1:1000 ՆԿ 0+00 - ՆԿ 3+80

փուլ	թերթ	թերթեր
Ա Ն	3	15

ARCHITOOLS

«ԱՐԽԻԹՈՒԼՍ» ՍՊԸ

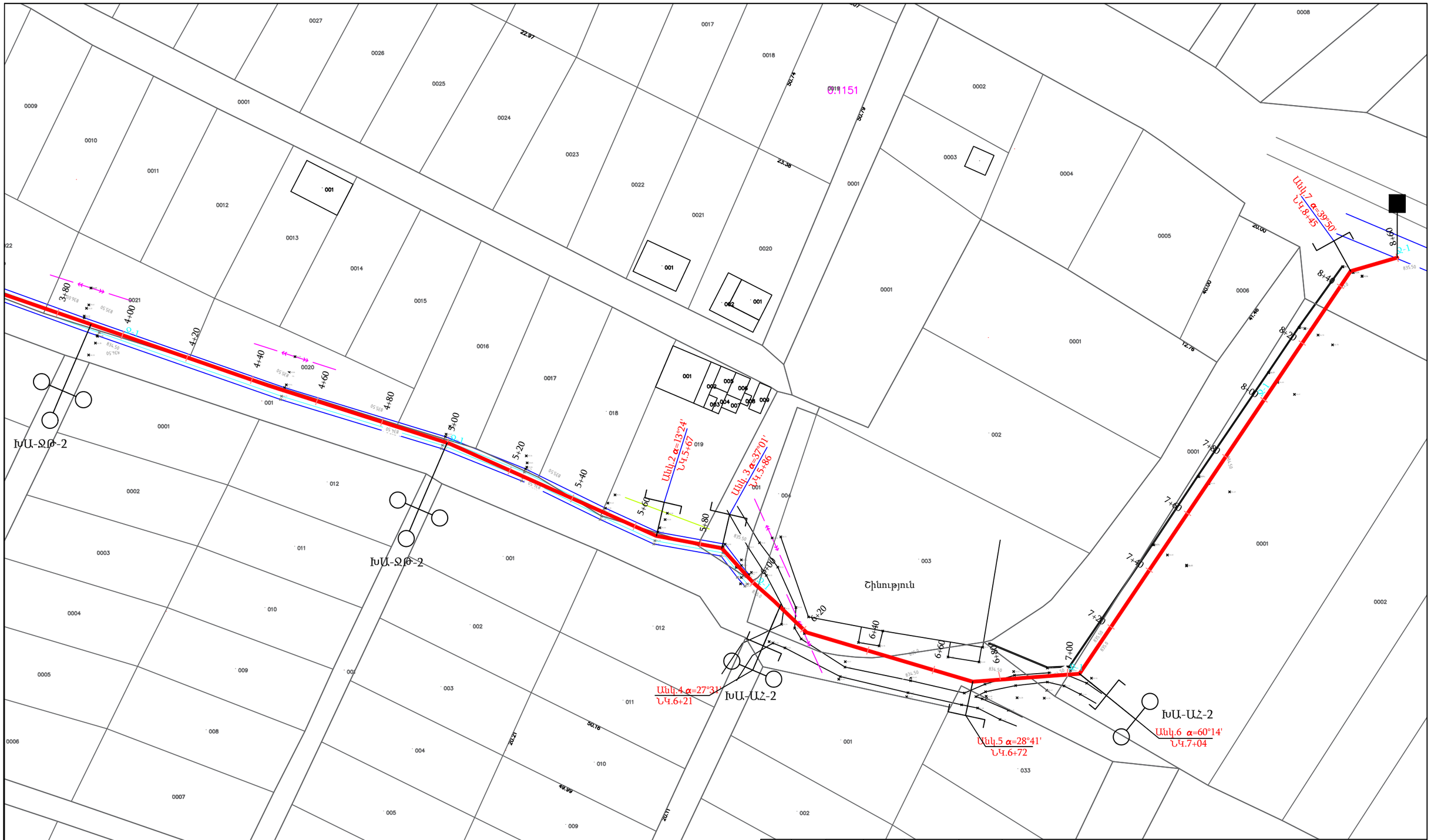

						Պայմանագիր N ԱՄԱՀ-Ո-ԳՀԾՁԲ-24/21
						Արմավիրի մարզի Արաքս համայնքի Արտիմետ, Գրիբոյեդով և Ակնաշեն գյուղերի ոռոգման համակարգերի կառուցման աշխատանքներ
Փոխ	Քան	Թերթ	N փաս.	Ստորագ.	Ամսաթ.	
Տնօրեն		Գ. Այվազյան				ԱԿՆԱՇԵՆ ՀԱՄԱՅՆՔԻ ՈՌՈԳՄԱՆ ՀԱՄԱԿԱՐԳ
Ինժեներ		Վ.Ավագյան				

փուլ	թերթ	թերթեր
Ա Ն	4	15

ՈՒՂԵԳԾԻ ՀԱՏԱԿԱԳԻԾ Մ 1:1000
ՆԿ 3+80 - ՆԿ 8+60

«ԱՐԽԻԹՈՒԼՍ» ՍՊԸ

ARCHITOOLS

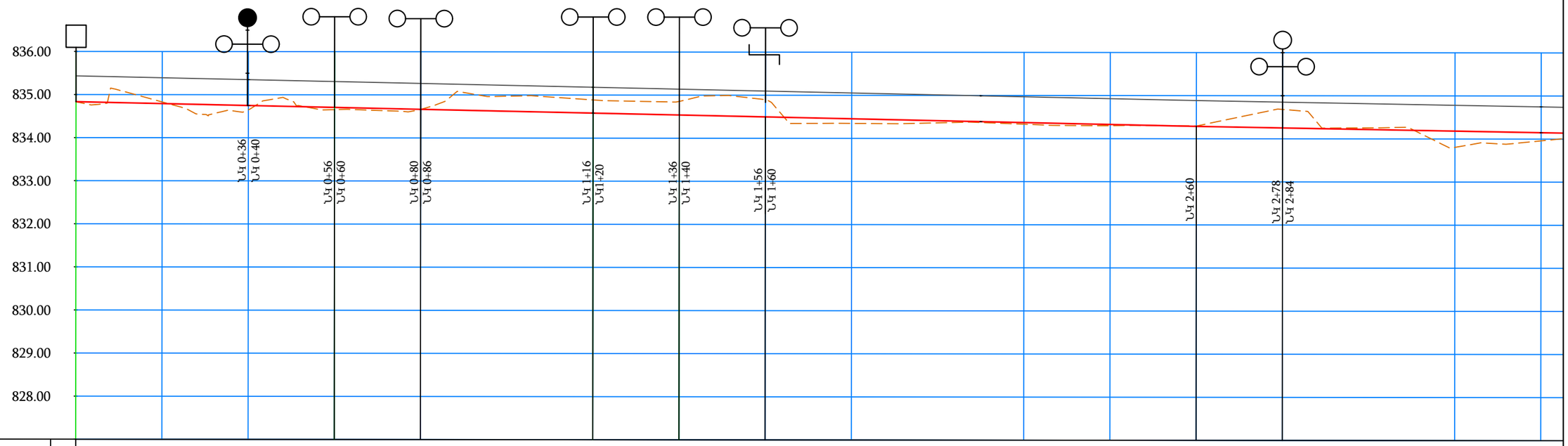

Մ 1:750 հորիզոնական
Մ 1:75 ուղղաձիգ

ԵՐԿՐԱԲԱՆՈՒԹՅՈՒՆ																			
ՀՈՂԻ ԲՆԱԿԱՆ ՆԻՇԸ	834,83	834,83	834,65	834,65	834,66	834,97	834,89	834,86	834,90	834,35	834,36	834,33	834,30	834,30	834,68	834,26	833,81	833,96	
ՀՈՂԻ ՆԱԽԱԳԾԱՅԻՆ ՆԻՇԸ		834,83	834,65	834,65	834,66	834,97	834,89	834,86	834,90	834,35	834,36	834,33	834,30	834,30	834,68	834,26 834,26	833,81	833,96	
ՆԱԽԱԳԾՎՈՂ ՋՐԱՆՑՔԻ ՀԱՏԱԿԻ ՆԻՇԸ	834,83	834,79	834,75	834,71	834,66	834,62	834,58	834,54	834,50	834,45	834,41	834,37	834,33	834,29	834,25	834,22	834,18	834,15	
ՀԻԴՐԱՎԼԻԿԱԿԱՆ ՏԱՐՐԵՐ																			
ԹԵՔՈՒԹՅՈՒՆ / ԵՐԿԱՐՈՒԹՅՈՒՆ		79,98			0,0021	80,00			0,0021	100,00				0,0021	160,00				
ՀԵՌԱՎՈՐՈՒԹՅՈՒՆ (մ)		20	20	20	20	20	20	20	20	20	20	20	20	20	20	20	20	20	
ՆՇԱՀԱՐՄԱՆ ԿԵՏԵՐ	ՆԿ 0+00					ՆԿ 1+00					ՆԿ 2+00						ՆԿ 3+00		

ՊԱՅՄԱՆԱԿԱՆ ՆՇԱՆՆԵՐ

- Նախագծվող ջրանցք
- Կառուցվածք ջրանցքի սկզբում
- Կառուցվածք ջրանցքի վերջում
- Անկյունային հոր
- Խողովակ անցում ջրթողով
- Խողովակ անցում անկյունային հորով
- Նախագծվող ընդունիչ ավազան ԽԱ-ԱՎ

Փոխ	Քան	Թերթ	N փաս.	Ստորագ.	Ամսաթ.
Տնօրեն		Գ. Այվազյան			
Ինժեներ		Վ.Ավագյան			

Պայմանագիր N ԱՄԱՀ-Ո-ԳՀԾՁԲ-24/21

Արմավիրի մարզի Արաքս համայնքի Արտիմետ, Գրիբոյեդով և Ակնաշեն գյուղերի ոռոգման համակարգերի կառուցման աշխատանքներ

ԱԿՆԱՇԵՆ ՀԱՄԱՅՆՔԻ ՈՌՈԳՄԱՆ ՀԱՄԱԿԱՐԳ

փուլ	թերթ	թերթեր
Ա Ն	5	15

ԵՐԿԱՅՆԱԿԱՆ ԿՏՐՎԱԾՔ
ՆԿ 0+00 - ՆԿ 3+40

«ԱՐԽԻԹՈՒԼՍ» ՍՊԸ

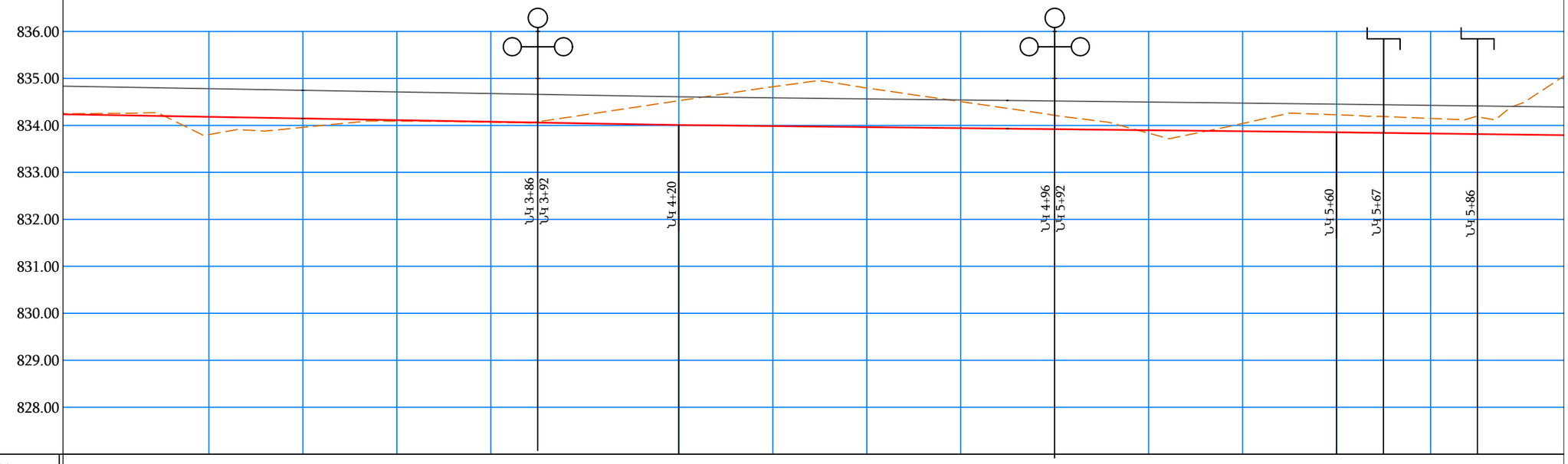

Մ 1:750 հորիզոնական
Մ 1:75 ուղղաձիգ

ԵՐԿՐԱԲԱՆՈՒԹՅՈՒՆ																		
ՀՈՂԻ ԲՆԱԿԱՆ ՆԻՇԸ	834,26	833,81	833,96	834,09	834,07	834,23	834,53	834,82	834,80	834,51	834,21	833,83	834,04	834,23	834,15	834,50		
ՀՈՂԻ ՆԱԽԱԳԾԱՅԻՆ ՆԻՇԸ	834,26	833,81	833,96	834,09	834,07	834,23	834,53	834,82	834,80	834,51	834,21	833,83	834,04	834,23	834,15	834,50		
ՆԱԽԱԳԾՎՈՂ ՋՐԱՆՑՔԻ ՀԱՏԱԿԻ ՆԻՇԸ	834,22	834,18	834,15	834,11	834,08	834,04	834,01	833,99	833,96	833,94	833,92	833,90	833,88	833,85	833,83	833,80		
ՀԻԴՐԱՎԼԻԿԱԿԱՆ ՏԱՐՐԵՐ																		
ԹԵՔՈՒԹՅՈՒՆ							0,0017							0,0011				
ԵՐԿԱՐՈՒԹՅՈՒՆ								140,00							119,00			
ՀԵՌԱՎՈՐՈՒԹՅՈՒՆ (մ)	20	20	20	20	20	20	20	20	20	20	20	20	20	20	20	20		
ՆՇԱՀԱՐՄԱՆ ԿԵՏԵՐ	ՆԿ 3+00					ՆԿ 4+00					ՆԿ 5+00						ՆԿ 6+00	

Ծանոթություն
1. Չափերը բերված են մետրերով
2. Կառուցվածքների տեղերը ճշտվում են շինարարության ընթացքում:

ՊԱՅՄԱՆԱԿԱՆ ՆՇԱՆՆԵՐ

- Նախագծվող ջրանցք
- Կառուցվածք ջրանցքի սկզբում
- Կառուցվածք ջրանցքի վերջում
- Անկյունային հոր
- Խողովակ անցում ջրթողով
- Խողովակ անցում անկյունային հորով
- Նախագծվող ընդունիչ ավազան ԽԱ-ԱՎ

Փոխ	Քան	Թերթ	N փաս.	Ստորագ.	Ամսաթ.
Տնօրեն		Գ. Այվազյան			
Ինժեներ		Վ.Ավագյան			

Պայմանագիր N ԱՄԱՀ-Ո-ԳՀԾՁԲ-24/21

Արմավիրի մարզի Արաքս համայնքի Արտիմետ, Գրիբոյեդով և Ակնաշեն գյուղերի ոռոգման համակարգերի կառուցման աշխատանքներ

ԱԿՆԱՇԵՆ ՀԱՄԱՅՆՔԻ ՈՌՈԳՄԱՆ ՀԱՄԱԿԱՐԳ

փուլ	թերթ	թերթեր
Ա Ն	6	15

ԵՐԿԱՅՆԱԿԱՆ ԿՏՐՎԱԾՔ
ՆԿ 3+40 - ՆԿ 6+00

«ԱՐԽԻԹՈՒԼՍ» ՍՊԸ

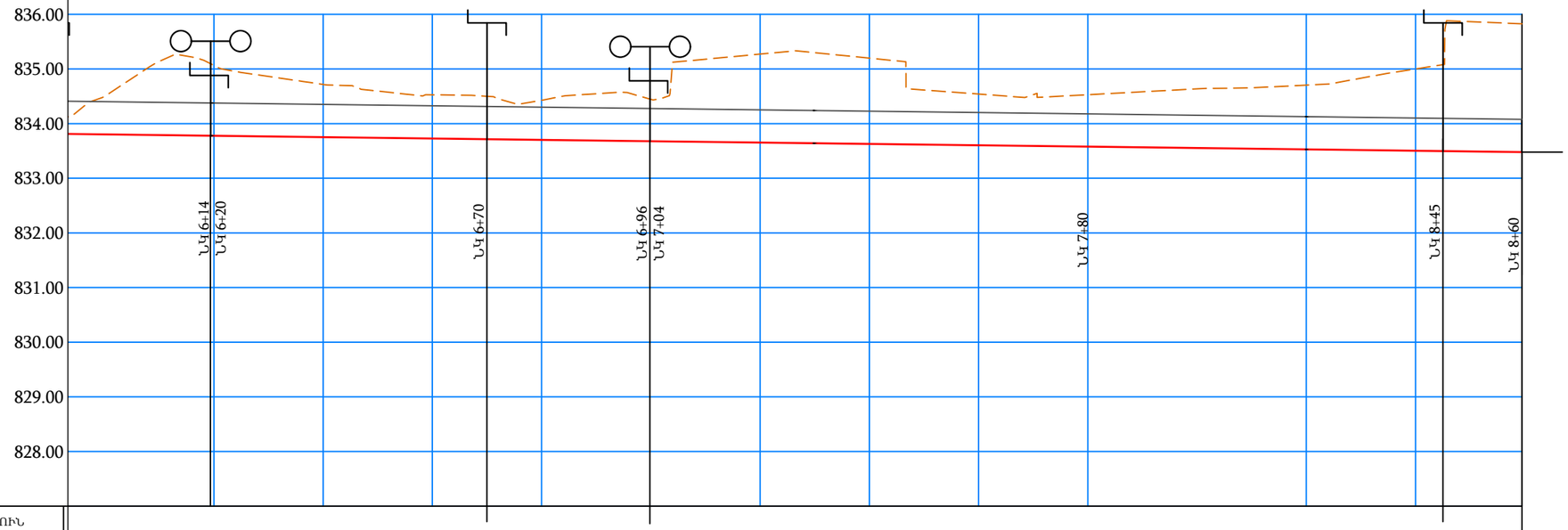

Մ 1:750 հորիզոնական
Մ 1:75 ուղղաձիգ

ԵՐԿՐԱԲԱՆՈՒԹՅՈՒՆ														
ՀՈՂԻ ԲՆԱԿԱՆ ՆԻՇԸ	834,50	835,07	834,72	834,53	834,43	834,44	834,27	835,20	834,54	834,53	834,64	834,70	835,00	835,83
ՀՈՂԻ ՆԱԽԱԳԾԱՅԻՆ ՆԻՇԸ	834,50	835,07	834,72	834,53	834,43	834,44	835,27	835,20	834,54	834,53	834,64	834,70	835,00	835,00
ՆԱԽԱԳԾՎՈՂ ՋՐԱՆՑՔԻ ՀԱՏԱԿԻ ՆԻՇԸ	833,80	833,78	833,75	833,73	833,70	833,68	833,65	833,63	833,60	833,58	833,55	833,53	833,50	833,48
ՀԻԴՐԱՎԼԻԿԱԿԱՆ ՏԱՐՐԵՐ														
ԹԵՔՈՒԹՅՈՒՆ / ԵՐԿԱՐՈՒԹՅՈՒՆ	0,0013					0,0012					0,0013			
						101,00					79.00			
ՀԵՌԱՎՈՐՈՒԹՅՈՒՆ (մ)		20	20	20	20	20	20	20	20	20	20	20	20	20
ՆՇԱՀԱՐՄԱՆ ԿԵՏԵՐ	ՆԿ 6+00					ՆԿ 7+00					ՆԿ 8+00			ՆԿ 8+60

ՊԱՅՄԱՆԱԿԱՆ ՆՇԱՆՆԵՐ

- Նախագծվող ջրանցք
- Կառուցվածք ջրանցքի սկզբում
- Կառուցվածք ջրանցքի վերջում
- Անկյունային հոր
- Խողովակ անցում ջրթողով
- Խողովակ անցում անկյունային հորով
- Նախագծվող ընդունիչ ավազան ԽԱ-ԱՎ

Փոխ	Քան	Թերթ	N փաս.	Ստորագ.	Ամսաթ.
Տնօրեն		Գ. Այվազյան			
Ինժեներ		Վ.Ավագյան			

Պայմանագիր N ԱՄԱՀ-Ո-ԳՀԾՁԲ-24/21

Արմավիրի մարզի Արաքս համայնքի Արտիմետ, Գրիբոյեդով և Ակնաշեն գյուղերի ոռոգման համակարգերի կառուցման աշխատանքներ

ԱԿՆԱՇԵՆ ՀԱՄԱՅՆՔԻ ՈՌՈԳՄԱՆ ՀԱՄԱԿԱՐԳ

փուլ	թերթ	թերթեր
Ա Ն	7	15

ԵՐԿԱՅՆԱԿԱՆ ԿՏՐՎԱԾՔ
ՆԿ 6+00- ՆԿ 8+60

«ԱՐԽԻԹՈՒԼՍ» ՍՊԸ

ՎԱՔԵՐԻ ԿՅՈՐԴՄԱՆ ՍԽԵՄԱ

Կտրվածք 1 - 1: Մ 1 : 20

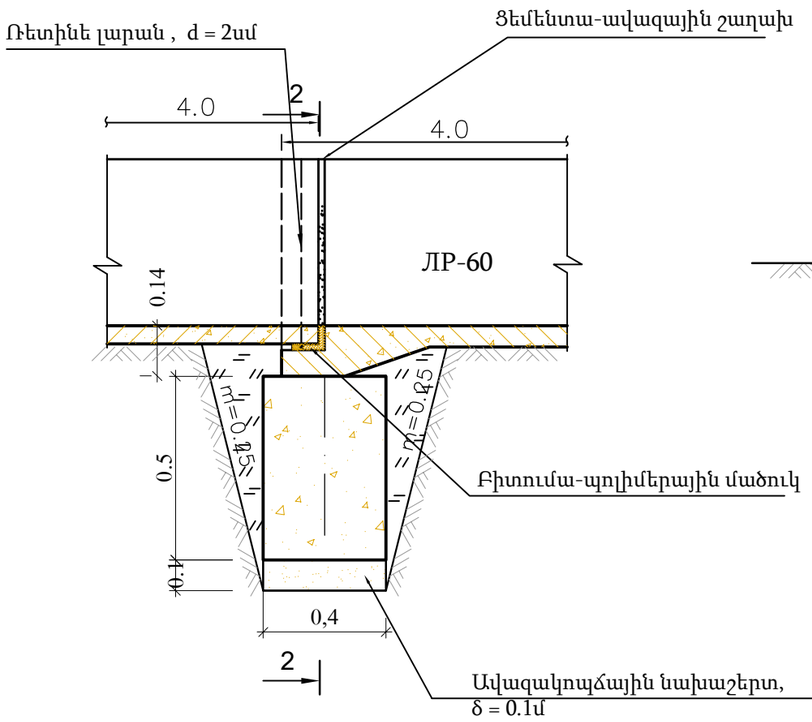

Կտրվածք 2 - 2: Մ 1 : 20

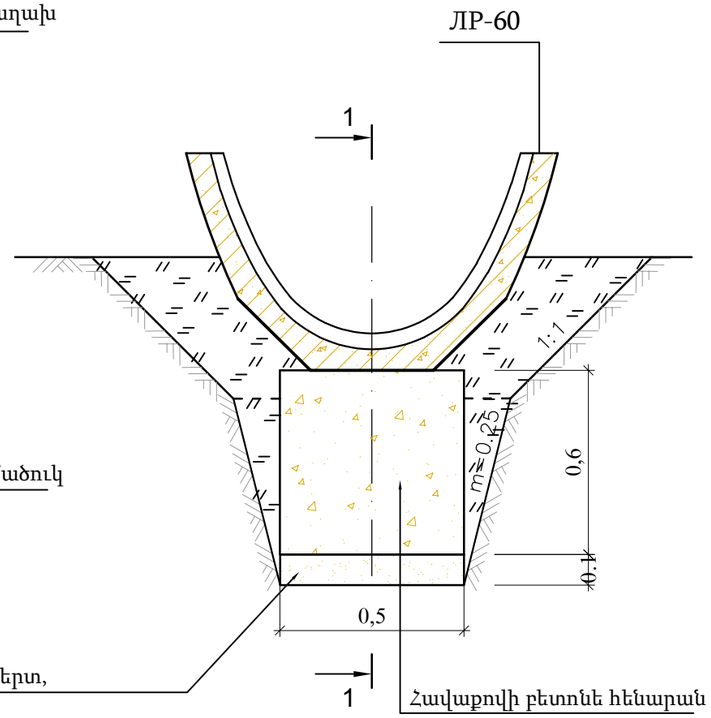

Շինարարական աշխատանքների ծավալներ

N	Աշխատանքների տեսակները և անվանումը	Չ/Մ	Քանակ	Ծանոթ.
1	2	3	4	5
	Հողային աշխատանքներ			
1	Ուղեգծի մաքրում թփուտներից	մ^2	2580,0	
2	Խրամուղու և փոսորակի մշակում IV կարգի գրունտներում մեխանիզմով կողալիցքով	մ^3	756,8	
3	Խրամուղու և փոսորակի լրամշակում IV կարգի գրունտներում ձեռքով կողալիցքով	մ^3	75,7	
4	Ավազակոպճային նախաշերտի իրականացում հենարանների տակ h=10սմ հաստությամբ	մ^3	2,7	
5	Խրամուղու և փոսորակի հետլիցքի իրականացում տեղի մշակված գրունտներից տոփանումով, տեղում հարթեցումով	մ^3	813,3	
	Շինարարական աշխատանքներ			
1	Ե/բ հավաքովի վաքեր ЛР-6 (1հատը 0,568 մ3, 136 հատ) տեղադրումով	մ^3	77,2	
2	Բետոնից հավաքովի հենարանների իրականացում 0,4x0,5x0,6 մ (137 հատ)	մ^3	16,4	
3	Վաքերի ջրամեկուսիչ կարերի իրականացում	մ	301,4	

Ծանոթություն

1. Չափերը բերված են մետրերով:
2 Կառուցվածքների տեղերը ճշտվում են շինարարության ընթացքում:
3. Շինարարության անվտանգությունը ապահովում է Կապալառու կազմակերպությունը:

Նյութերի ծախսը 100մ ջրամեկուսիչ կարի համար (պարահիզոլով)

N ը/կ	Աշխատանքների անվանումը	Չափման միավոր	Քանակը
1	Բիտումա-պոլիմերային մածիկ	կգ	60.0
2	Ռետինե լարան (պարահիզոլ d=2-2.5սմ)	մ	100.0
3	Ցեմենտա-ավազային շաղախ	մ^3	0.8
4	Սոսնձող մածուկ "ВХ"	կգ	6.5

Փոխ	Քան	Թերթ	N փաս.	Ստորագ.	Ամսաթ.
Տնօրեն		Գ. Այվազյան			
Ինժեներ		Վ.Ավագյան			

Պայմանագիր N ԱՄԱՀ-Ո-ԳՀԾՁԲ-24/21

Արմավիրի մարզի Արաքս համայնքի Արտիմետ, Գրիբոյեդով և Ակնաշեն գյուղերի ոռոգման համակարգերի կառուցման աշխատանքներ

ԱԿՆԱՇԵՆ ՀԱՄԱՅՆՔԻ ՈՌՈԳՄԱՆ ՀԱՄԱԿԱՐԳ

փուլ	թերթ	թերթեր
Ա Ն	**8**	17

ЛР-4 ՎԱՔԵՐԻ ԿՅՈՐԴՄԱՆ ՍԽԵՄԱ
շինարարական աշխատանքների ծավալներ

ARCHITOOLS «ԱՐԽԻԹՈՒԼՍ» ՍՊԸ

ԽՈՂՈՎԱԿ ԱՆՑՈՒՄ ԽԱ-1

Կտրվածք 1-1 Մ1:50

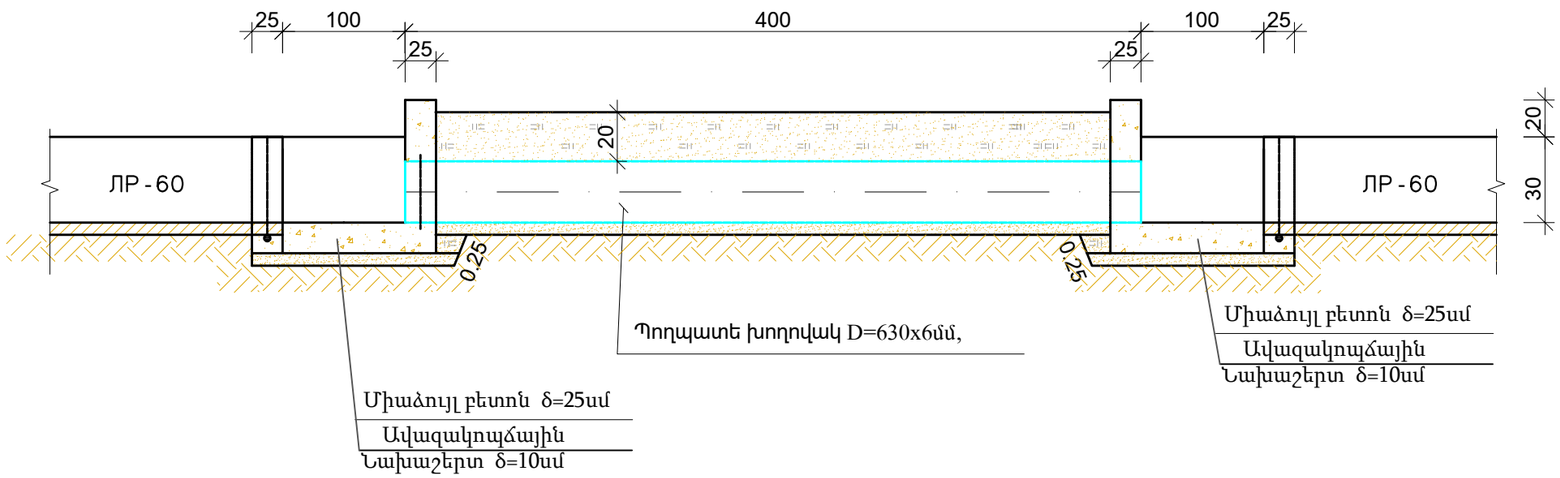

Հատակագիծ Մ1:50

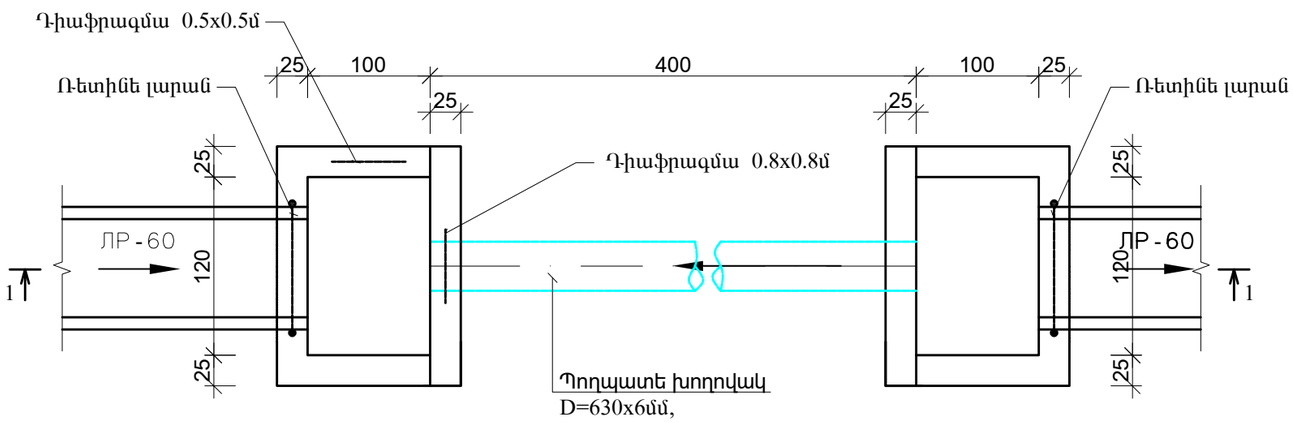

Շինարարական աշխատանքների ծավալներ
1 կառուցվածքի համար
Ընդամենը 3 կառուցվածք

Հ/Հ	Աշխատանքների տեսակները և անվանումը	Չ/Մ	Քանակ	Ծանոթ.
1	2	3	4	5
1	Խրամուղու և փոսորակի մշակում IV կարգի գրունտներում մեխանիզմով կողալիցքով	$մ^3$	3,92	
2	Խրամուղու և փոսորակի լրամշակում IV կարգի գրունտներում ձեռքով կողալիցքով	$մ^3$	0,39	
3	Խրամուղու և փոսորակի հետլիցքի իրականացում տեղի մշակված գրունտներից տոփանումով, տեղում հարթեցումով	$մ^3$	4,32	
4	Նախաշերտի իրականացում խողովակների տակ փափուկ բնահողից h=10սմ հաստությամբ	$մ^3$	0,28	
5	Ավազակոպճային նախաշերտի իրականացում h=10սմ հաստությամբ	$մ^3$	0,51	
6	Հատակի միաձույլ բետոնի իրականացում B15, F150, W4 δ=25սմ	$մ^3$	1,28	
7	Պատերի միաձույլ բետոնի իրականացում B15, F150, W4 δ=25սմ	$մ^3$	1,92	
8	D=630x6մմ պողպատե խողովակներ մոնտաժումով, փորձարկումով	մ	4,00	
9	Պողպատե խողովակի ուժեղացված հակակոռոզիոն հիդրոմեկուսացում	$մ^2$	7,91	
10	Ռետինե լարան	մ	4,40	
11	Դիաֆրագմա թերթապողպատից 0,8 x 0,8 մ δ=4 մմ	կգ	20,10	
12	Պատերի արտաքին մակերևույթի երկշերտ հիդրոմեկուսացում	$մ^2$	6,72	

Ծանոթություն

1. Չափերը բերված են սանտիմետրերով
2. Կառուցվածքների տեղերը ճշտվում են շինարարության ընթացքում
3. Տվյալ թերթը նայել երկայնական կտրվածքների հետ:
4. Հարթ փականները իրականացնել համաձայն СЕРИЯ 3.820.2-43 և серия 3.820.2-37-ի:

						Պայմանագիր N ԱՄԱՀ-Ո-ԳՀԾՁԲ-24/21		
Փոխ	Քան	Թերթ	N փաս.	Ստորագ.	Ամսաթ.	*Արմավիրի մարզի Արաքս համայնքի Արտիմետ, Գրիբոյեդով և Ակնաշեն գյուղերի ոռոգման համակարգերի կառուցման աշխատանքներ*		
Տնօրեն		Գ. Այվազյան				*ԱԿՆԱՇԵՆ ՀԱՄԱՅՆՔԻ ՈՌՈԳՄԱՆ ՀԱՄԱԿԱՐԳ*	փուլ	թերթ	թերթեր
Ինժեներ		Վ.Ավագյան					Ա Ն	9	17
						Խողովակ անցում ԽԱ-1	«ԱՐԽԻԹՈՒԼՍ» ՍՊԸ		

ԽՈՂՈՎԱԿ ԱՆՑՈՒՄ ԽԱ-2

Կտրվածք 1-1 Մ1:50

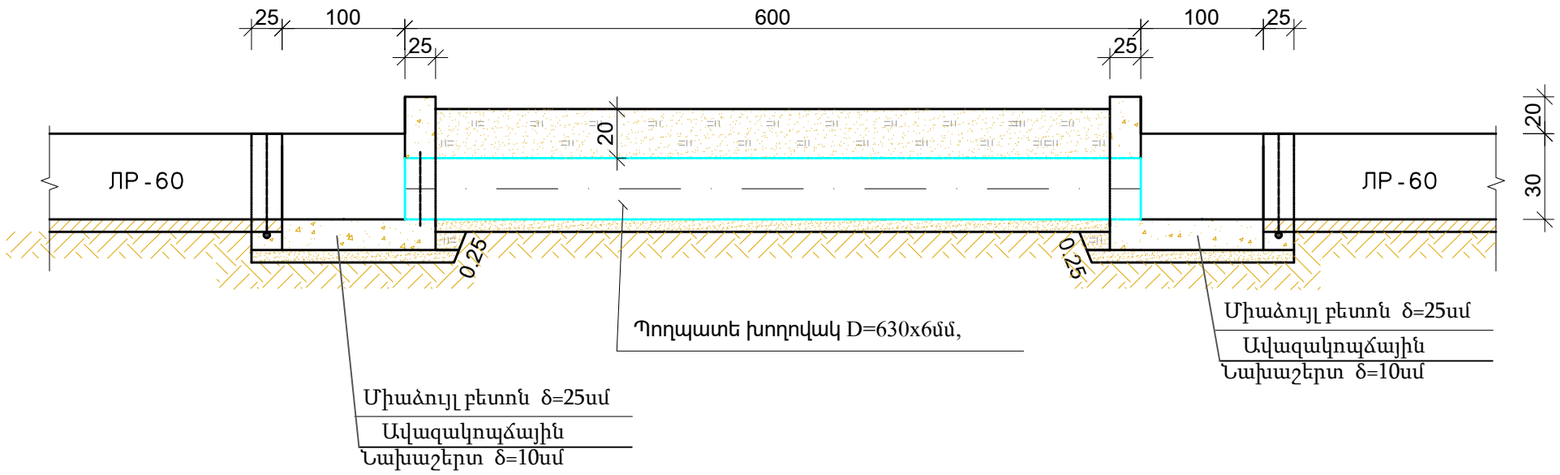

Հատակագիծ Մ1:50

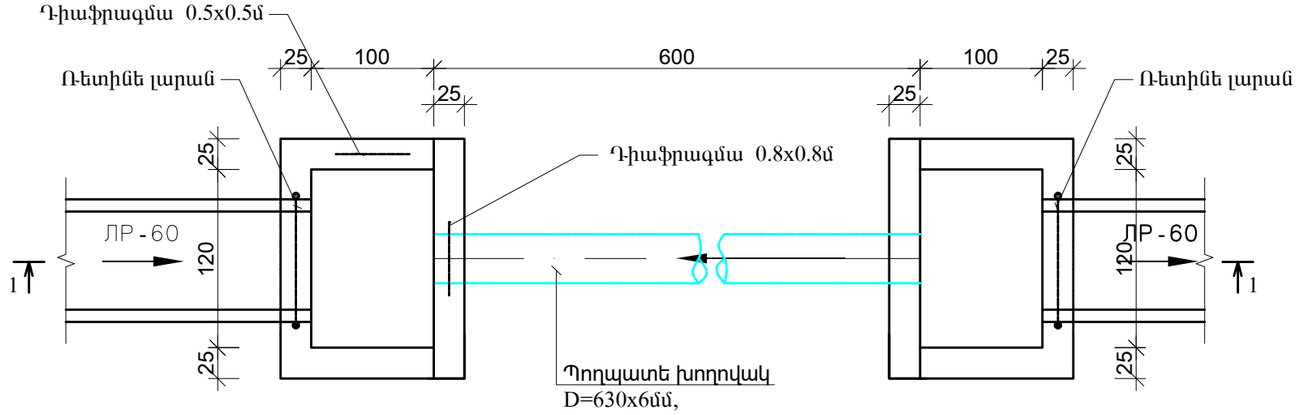

Շինարարական աշխատանքների ծավալներ
1 կառուցվածքի համար
Ընդամենը 1 կառուցվածք

Հ/Հ	Աշխատանքների տեսակները և անվանումը	Չ/Մ	Քանակ	Ծանոթ.
1	2	3	4	5
1	Խրամուղու և փոսորակի մշակում IV կարգի գրունտներում մեխանիզմով կողալիցքով	մ³	4,76	
2	Խրամուղու և փոսորակի լրամշակում IV կարգի գրունտներում ձեռքով կողալիցքով	մ³	0,48	
3	Խրամուղու և փոսորակի հետլիցքի իրականացում տեղի մշակված գրունտներից տոփանումով, տեղում հարթեցումով	մ³	5,24	
4	Նախաշերտի իրականացում խողովակների տակ փափուկ բնահողից h=10սմ հաստությամբ	մ³	0,42	
5	Ավազակոպճային նախաշերտի իրականացում h=10սմ հաստությամբ	մ³	0,51	
6	Հատակի միաձույլ բետոնի իրականացում B15, F150, W4 δ=25սմ	մ³	1,28	
7	Պատերի միաձույլ բետոնի իրականացում B15, F150, W4 δ=25սմ	մ³	1,92	
8	D=630x6մմ պողպատե խողովակներ մոնտաժումով, փորձարկումով	մ	6,00	
9	Պողպատե խողովակի ուժեղացված հակակոռոզիոն հիդրոմեկուսացում	մ²	11,87	
10	Ռետինե լարան	մ	4,40	
11	Դիաֆրագմա թերթապողպատից 0,8 x 0,8 մ δ=4 մմ	կգ	20,10	
12	Պատերի արտաքին մակերևույթի երկշերտ հիդրոմեկուսացում	մ²	6,72	

Ծանոթություն

1. Չափերը բերված են սանտիմետրերով
2. Կառուցվածքների տեղերը ճշտվում են շինարարության ընթացքում
3. Տվյալ թերթը նայել երկայնական կտրվածքների հետ:
4. Հարթ փականները իրականացնել համաձայն СЕРИЯ 3.820.2-43 և серия 3.820.2-37-ի:

						Պայմանագիր N ԱՄԱՀ-Ո-ԳՀԾՁԲ-24/21		
						Արմավիրի մարզի Արաքս համայնքի Արտիմետ, Գրիբոյեդով և Ակնաշեն գյուղերի ոռոգման համակարգերի կառուցման աշխատանքներ		
Փոխ	Քան	Թերթ	N փաս.	Ստորագ.	Ամսաթ.			
Տնօրեն		Գ. Այվազյան				*ԱԿՆԱՇԵՆ ՀԱՄԱՅՆՔԻ ՈՌՈԳՄԱՆ ՀԱՄԱԿԱՐԳ*	փուլ	թերթ	թերթեր
Ինժեներ		Վ.Ավագյան					Ա Ն	10	17
						Խողովակ անցում ԽԱ-2	ARCHITOOLS	«ԱՐԽԻԹՈՒԼՍ» ՍՊԸ	

ԽՈՂՈՎԱԿ ԱՆՑՈՒՄ ԸՆԴՈՒՆԻՉ ԱՎԱԶԱՆՈՎ ԽԱ-ԱՎ

Կտրվածք 1-1 Մ1:50

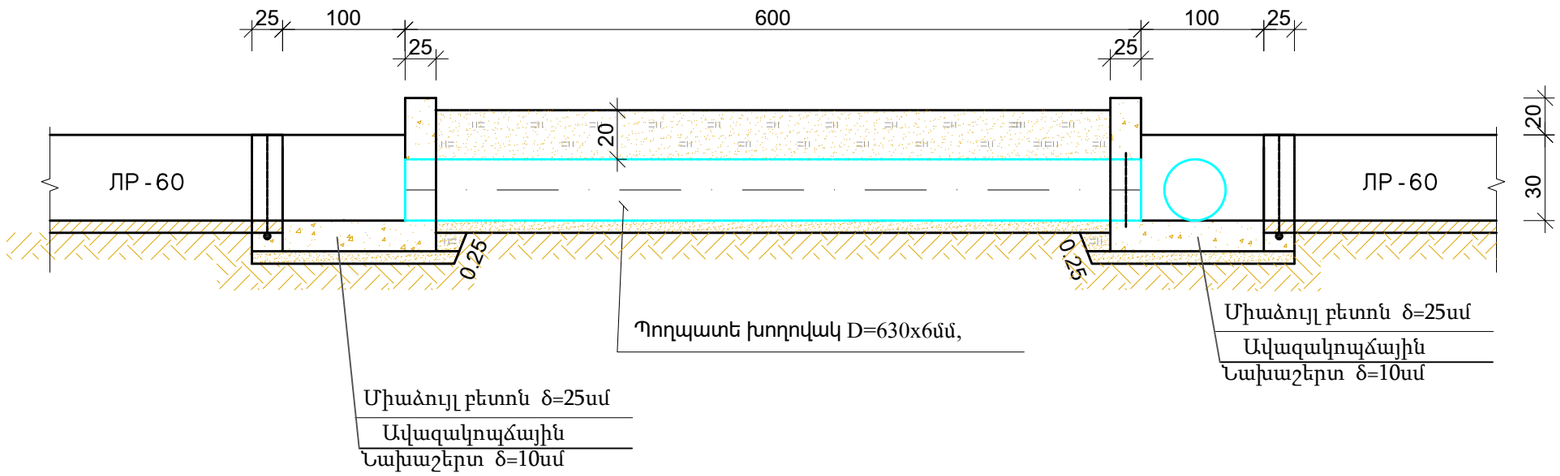

Հատակագիծ Մ1:50

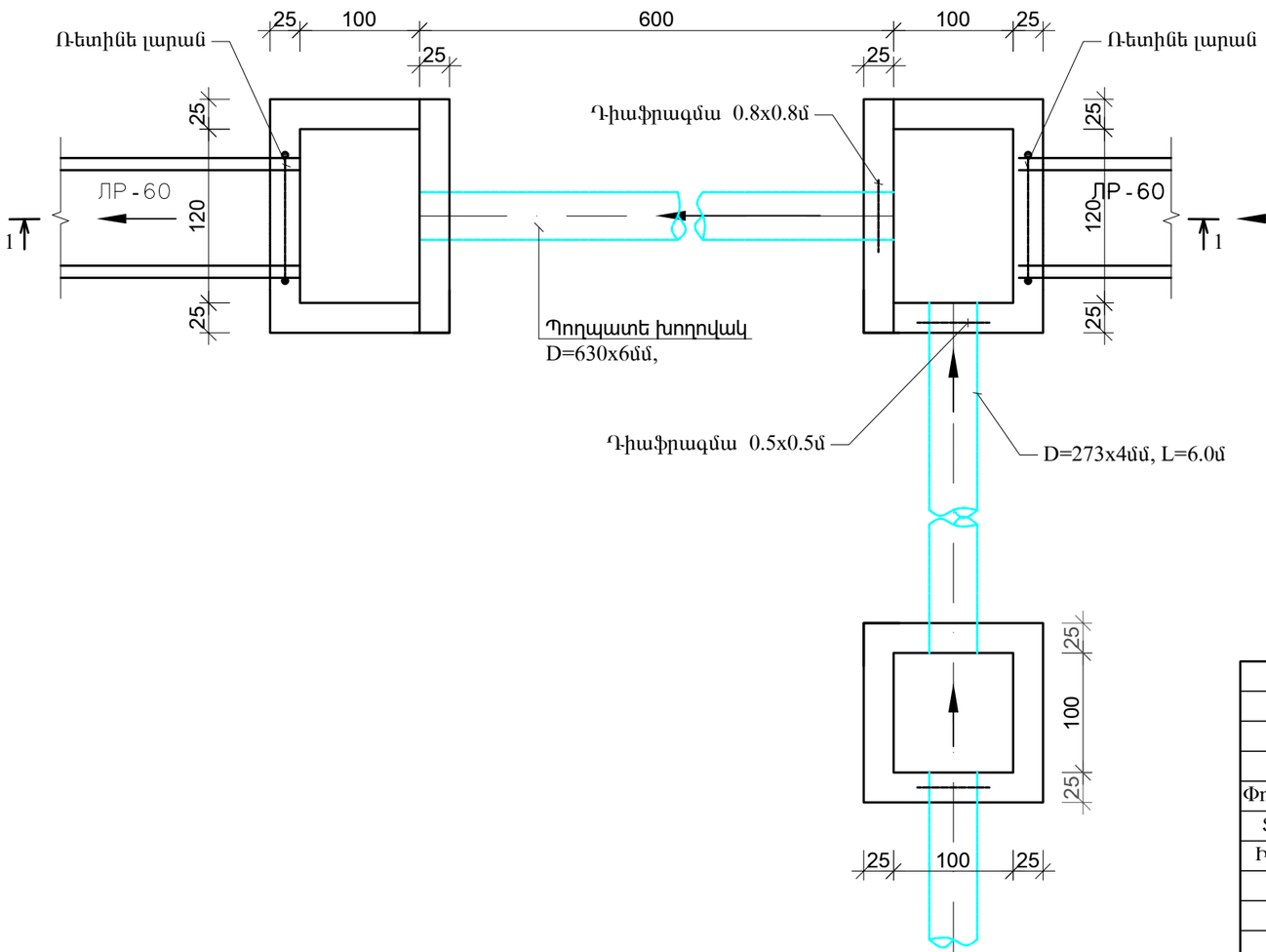

Շինարարական աշխատանքների ծավալներ
1 կառուցվածքի համար
Ընդամենը 1 կառուցվածք

Հ/Հ	Աշխատանքների տեսակները և անվանումը	Չ/Մ	Քանակ	Ծանոթ.
1	2	3	4	5
1	Խրամուղու և փոսորակի մշակում IV կարգի գրունտներում մեխանիզմով կողալիցքով	$մ^3$	4,76	
2	Խրամուղու և փոսորակի լրամշակում IV կարգի գրունտներում ձեռքով կողալիցքով	$մ^3$	0,48	
3	Խրամուղու և փոսորակի հետլիցքի իրականացում տեղի մշակված գրունտներից տոփանումով, տեղում հարթեցումով	$մ^3$	5,24	
4	Նախաշերտի իրականացում խողովակների տակ փափուկ բնահողից h=10սմ հաստությամբ	$մ^3$	0,84	
5	Ավազակոպճային նախաշերտի իրականացում h=10սմ հաստությամբ	$մ^3$	0,61	
6	Հատակի միաձույլ բետոնի իրականացում B15, F150, W4 δ=25սմ	$մ^3$	1,53	
7	Պատերի միաձույլ բետոնի իրականացում B15, F150, W4 δ=25սմ	$մ^3$	2,00	
8	D=273x4մմ պողպատե խողովակներ մոնտաժումով, փորձարկումով	մ	6,00	
9	D=630x6մմ պողպատե խողովակներ մոնտաժումով, փորձարկումով	մ	6,00	
10	Պողպատե խողովակի ուժեղացված հակակոռոզիոն հիդրոմեկուսացում	$մ^2$	17,01	
12	Ռետինե լարան	մ	4,40	
13	Դիաֆրագմա թերթապողպատից 0,5 x 0,5 մ, 0,8 x 0,8 մ δ=4 մմ	կգ	27,95	
14	Պատերի արտաքին մակերևույթի երկշերտ հիդրոմեկուսացում	$մ^2$	6,72	

Ծանոթություն

1. Չափերը բերված են սանտիմետրերով
2. Կառուցվածքների տեղերը ճշտվում են շինարարության ընթացքում
3. Տվյալ թերթը նայել երկայնական կտրվածքների հետ:
4. Հարթ փականները իրականացնել համաձայն СЕРИЯ 3.820.2-43 և серия 3.820.2-37-ի:

						Պայմանագիր N ԱՄԱՀ-Ո-ԳՀԾՁԲ-24/21		
						Արմավիրի մարզի Արաքս համայնքի Արտիմետ, Գրիբոյեդով և Ակնաշեն գյուղերի ոռոգման համակարգերի կառուցման աշխատանքներ		
Փոխ	Քան	Թերթ	N փաս.	Ստորագ.	Ամսաթ.			
Տնօրեն		Գ. Այվազյան				*ԱԿՆԱՇԵՆ ՀԱՄԱՅՆՔԻ ՈՌՈԳՄԱՆ ՀԱՄԱԿԱՐԳ*	փուլ	թերթ	թերթեր
Ինժեներ		Վ.Ավագյան					Ա Ն	**11**	17
						ԽՈՂՈՎԱԿ ԱՆՑՈՒՄ ԸՆԴՈՒՆԻՉ ԱՎԱԶԱՆՈՎ ԽԱ-ԱՎ	ARCHITOOLS	«ԱՐԽԻԹՈՒԼՍ» ՍՊԸ

ԽՈՂՈՎԱԿ- ԱՆՑՈՒՄ ԱՆԿՅՈՒՆԱՒՅՆ ՀՈՐՈՎ ԽԱ-ԱՀ-1

Կտրվածք 1-1 Մ1:50

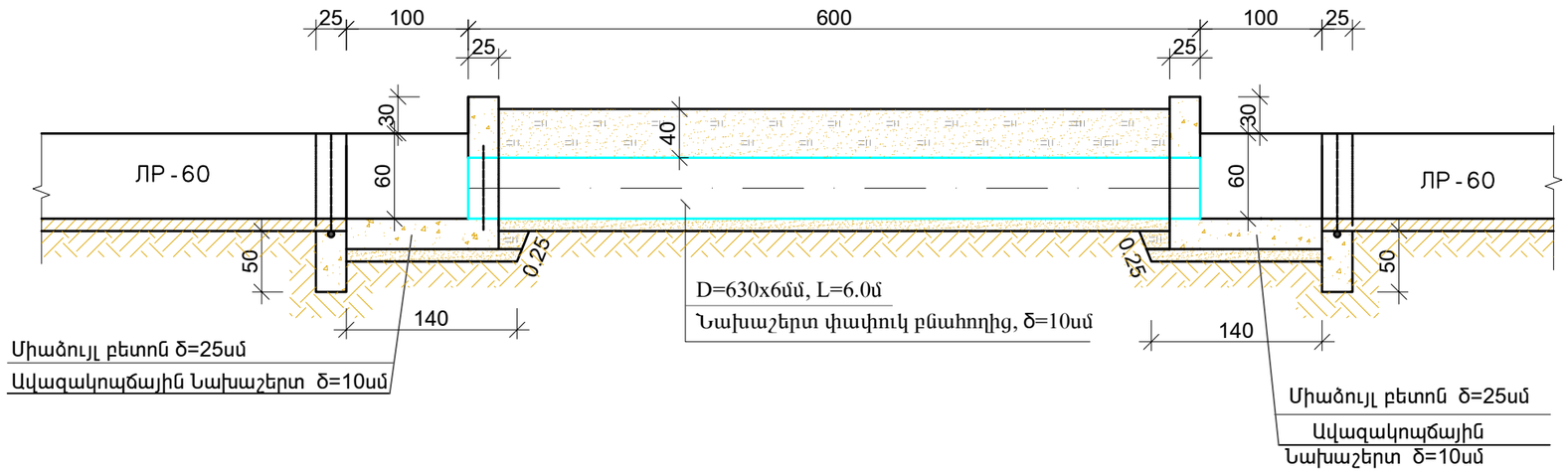

Հատակագիծ Մ1:50

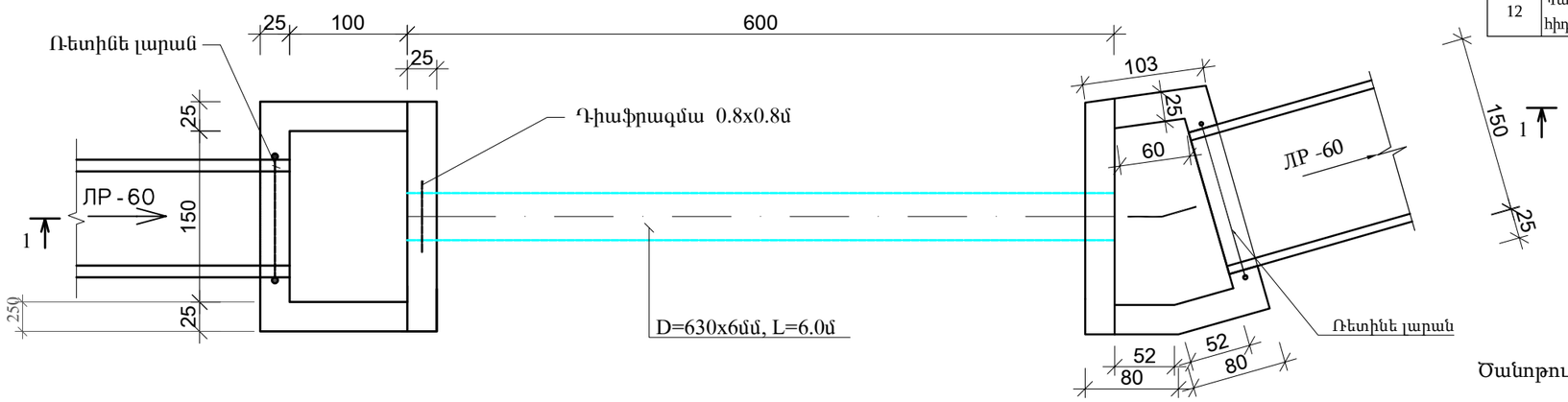

Շինարարական աշխատանքների ծավալներ
1 կառուցվածքի համար
Ընդամենը 1 կառուցվածք

Հ/Հ	Աշխատանքների տեսակները և անվանումը	Չ/Մ	Քանակ	Ծանոթ.
1	2	3	4	5
1	Խրամուղու և փոսորակի մշակում IV կարգի գրունտներում մեխանիզմով կողալիցքով	$մ^3$	4,76	
2	Խրամուղու և փոսորակի լրամշակում IV կարգի գրունտներում ձեռքով կողալիցքով	$մ^3$	0,48	
3	Խրամուղու և փոսորակի հետլիցքի իրականացում տեղի մշակված գրունտներից տոփանումով, տեղում հարթեցումով	$մ^3$	5,24	
4	Նախաշերտի իրականացում խողովակների տակ փափուկ բնահողից h=10սմ հաստությամբ	$մ^3$	0,42	
5	Ավազակոպճային նախաշերտի իրականացում h=10սմ հաստությամբ	$մ^3$	0,51	
6	Հատակի միաձույլ բետոնի իրականացում B15, F150, W4 δ=25սմ	$մ^3$	1,28	
7	Պատերի միաձույլ բետոնի իրականացում B15, F150, W4 δ=25սմ	$մ^3$	1,92	
8	D=630x6մմ պողպատե խողովակներ մոնտաժումով, փորձարկումով	մ	6,00	
9	Պողպատե խողովակի ուժեղացված հակակոռոզիոն հիդրոմեկուսացում	$մ^2$	11,87	
10	Ռետինե լարան	մ	4,40	
11	Դիաֆրագմա թերթապողպատից 0,8 x 0,8 մ δ=4 մմ	կգ	20,10	
12	Պատերի արտաքին մակերևույթի երկշերտ հիդրոմեկուսացում	$մ^2$	6,72	

Ծանոթություն

1. Չափերը բերված են սանտիմետրերով
2. Կառուցվածքների տեղերը ճշտվում են շինարարության ընթացքում
3. Տվյալ թերթը նայել երկայնական կտրվածքների հետ:
4. Հարթ փականները իրականացնել համաձայն СЕРИЯ 3.820.2-43 և серия 3.820.2-37-ի:

						Պայմանագիր N ԱՄԱՀ-Ո-ԳՀԾՁԲ-24/21		
						Արմավիրի մարզի Արաքս համայնքի Արտիմետ, Գրիբոյեդով և Ակնաշեն գյուղերի ոռոգման համակարգերի կառուցման աշխատանքներ		
Փոխ	Քան	Թերթ	N փաս.	Ստորագ.	Ամսաթ.			
Տնօրեն		Գ. Այվազյան				*ԱԿՆԱՇԵՆ ՀԱՄԱՅՆՔԻ ՈՌՈԳՄԱՆ ՀԱՄԱԿԱՐԳ*	փուլ	թերթ	թերթեր
Ինժեներ		Վ.Ավագյան					Ա Ն	12	17
						ԽՈՂՈՎԱԿ- ԱՆՑՈՒՄ ԱՆԿՅՈՒՆԱՒՅՆ ՀՈՐՈՎ ԽԱ-ԱՀ-1	ARCHITOOLS	«ԱՐԽԻԹՈՒԼՍ» ՍՊԸ

ԽՈՂՈՎԱԿ- ԱՆՑՈՒՄ ԱՆԿՅՈՒՆԱՒՅՆ ՀՈՐՈՎ ԽԱ-ԱՀ-2

Կտրվածք 1-1 Մ1:50

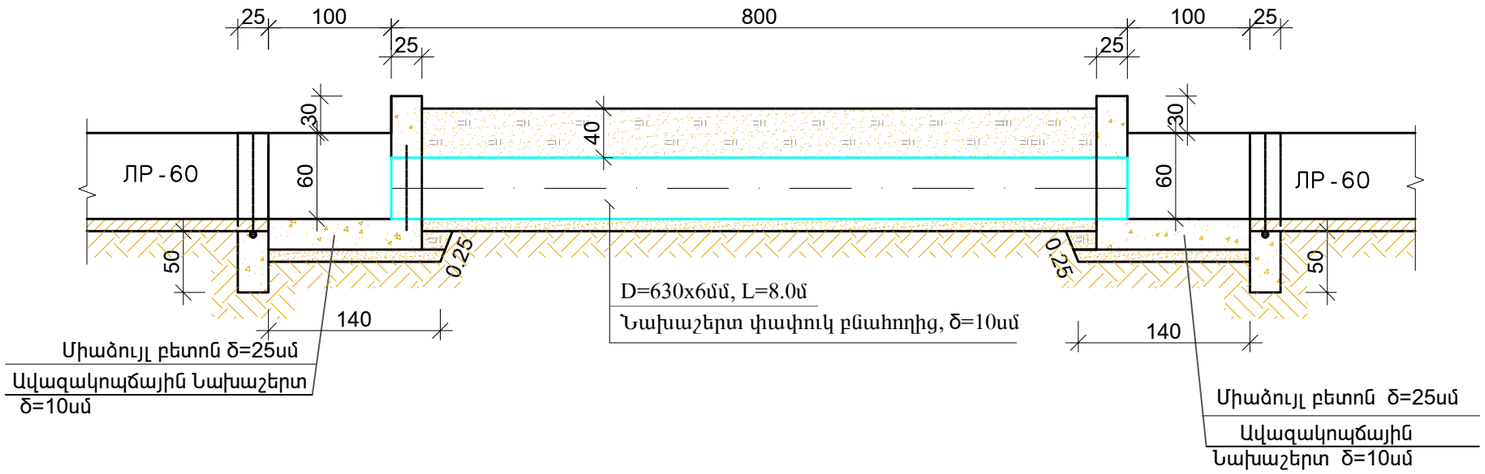

Հատակագիծ Մ1:50

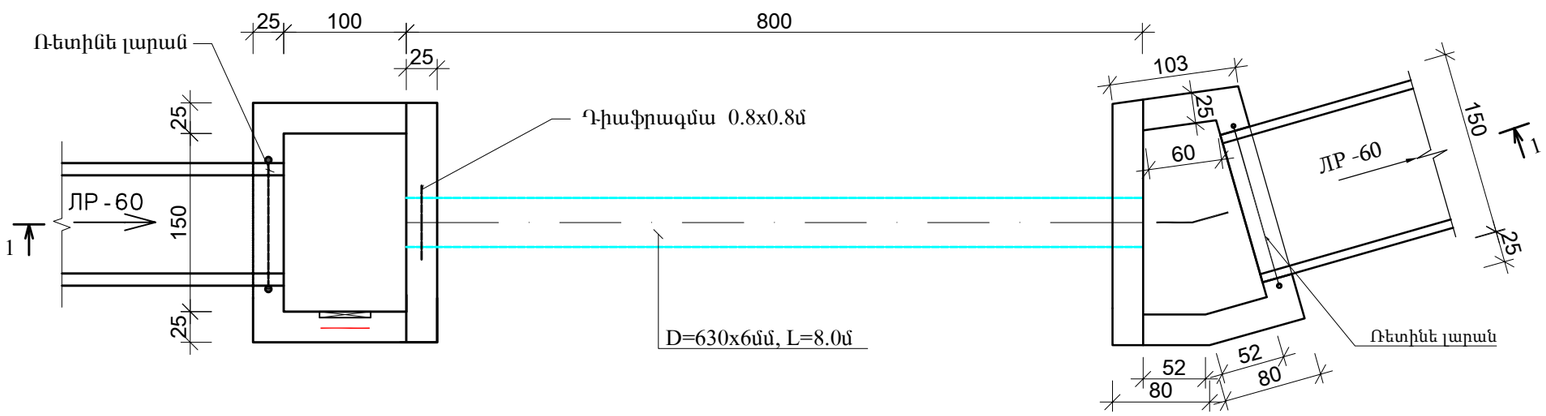

ՇԻՆԱՐԱՐԱԿԱՆ ԱՇԽԱՏԱՆՔՆԵՐԻ ԾԱՎԱԼՆԵՐԸ

Հ/Հ	Աշխատանքների տեսակները և անվանումը	Չ/Մ	Քանակ	Ծանոթ.
1	2	3	4	5
1	Խրամուղու և փոսորակի մշակում IV կարգի գրունտներում մեխանիզմով կողալիցքով	$մ^3$	5,60	
2	Խրամուղու և փոսորակի լրամշակում IV կարգի գրունտներում ձեռքով կողալիցքով	$մ^3$	0,56	
3	Խրամուղու և փոսորակի հետլիցքի իրականացում տեղի մշակված գրունտներից տոփանումով, տեղում հարթեցումով	$մ^3$	6,16	
4	Նախաշերտի իրականացում խողովակների տակ փափուկ բնահողից h=10սմ հաստությամբ	$մ^3$	0,56	
5	Ավազակոպճային նախաշերտի իրականացում h=10սմ հաստությամբ	$մ^3$	0,51	
6	Հատակի միաձույլ բետոնի իրականացում B15, F150, W4 δ=25սմ	$մ^3$	1,28	
7	Պատերի միաձույլ բետոնի իրականացում B15, F150, W4 δ=25սմ	$մ^3$	1,92	
8	D=630x6մմ պողպատե խողովակներ մոնտաժումով, փորձարկումով	մ	8,00	
9	Պողպատե խողովակի ուժեղացված հակակոռոզիոն հիդրոմեկուսացում	$մ^2$	15,83	
10	Ռետինե լարան	մ	4,40	
11	Դիաֆրագմա թերթապողպատից 0,8 x 0,8 մ δ=4 մմ	կգ	20,10	
12	Պատերի արտաքին մակերևույթի երկշերտ հիդրոմեկուսացում	$մ^2$	6,72	

Ծանոթություն

1. Չափերը բերված են սանտիմետրերով
2. Կառուցվածքների տեղերը ճշտվում են շինարարության ընթացքում
3. Տվյալ թերթը նայել երկայնական կտրվածքների հետ:
4. Հարթ փականները իրականացնել համաձայն СЕРИЯ 3.820.2-43 և серия 3.820.2-37-ի:

						Պայմանագիր N ԱՄԱՀ-Ո-ԳՀԾՁԲ-24/21		
Փոխ	Քան	Թերթ	N փաս.	Ստորագ.	Ամսաթ.	*Արմավիրի մարզի Արաքս համայնքի Արտիմետ, Գրիբոյեդով և Ակնաշեն գյուղերի ոռոգման համակարգերի կառուցման աշխատանքներ*		
Տնօրեն		Գ. Այվազյան				*ԱԿՆԱՇԵՆ ՀԱՄԱՅՆՔԻ ՈՌՈԳՄԱՆ ՀԱՄԱԿԱՐԳ*	փուլ	թերթ	թերթեր
Ինժեներ		Վ.Ավագյան					Ա Ն	**13**	17
						ԽՈՂՈՎԱԿ- ԱՆՑՈՒՄ ԱՆԿՅՈՒՆԱՒՅՆ ՀՈՐՈՎ ԽԱ-ԱՀ-2	ARCHITOOLS	«ԱՐԽԻԹՈՒԼՍ» ՍՊԸ

ՇԻՆԱՐԱՐԱԿԱՆ ԱՇԽԱՏԱՆՔՆԵՐԻ ԾԱՎԱԼՆԵՐԸ
ՄԵԿ ԿԱՌՈՒՑՎԱԾՔԻ ՀԱՄԱՐ

ԱՆԿՅՈՒՆԱՅԻՆ ՀՈՐ
ՀԱՏԱԿԱԳԻԾ Մ1:50

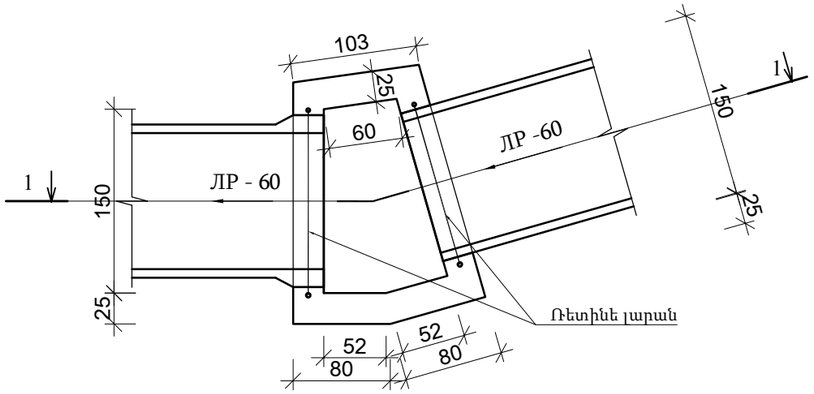

Հ/Հ	Աշխատանքների տեսակները և անվանումը	Չ/Մ	Քանակ	Ծանոթ.
1	2	3	4	5
1	Ավազակոպճային նախաշերտի իրականացում h=10սմ հաստությամբ	մ^3	0,8	
2	Հատակի միաձույլ բետոնի իրականացում B15, F150, W4 δ=25սմ	մ^3	0,36	
3	Պատերի միաձույլ բետոնի իրականացում B15, F150, W4 δ=25սմ	մ^3	1,4	
4	Ռետինե լարան	մ	4,4	
5	Պատերի արտաքին մակերևույթի երկշերտ հիդրոմեկուսացում	մ^2	12,8	

Կտրվածք 1-1
Մ1:50

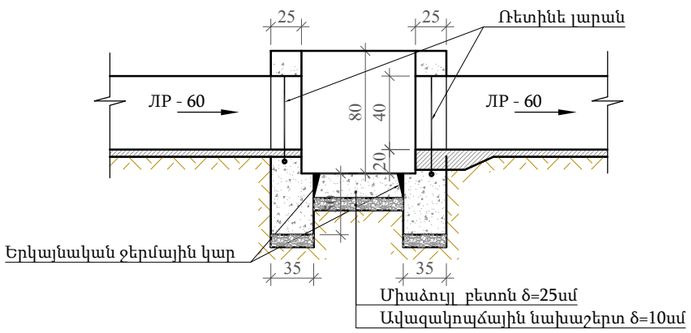

Ծանոթություն

1. Չափերը բերված են սանտիմետրերով
2. Կառուցվածքների տեղերը ճշտվում են շինարարության ընթացքում
3. Տվյալ թերթը նայել երկայնական կտրվածքների հետ:
4. Հարթ փականները իրականացնել համաձայն СЕРИЯ 3.820.2-43 և серия 3.820.2-37-ի:

						Պայմանագիր N ԱՄԱՀ-Ո-ԳՀԾՁԲ-24/21		
						Արմավիրի մարզի Արաքս համայնքի Արտիմետ, Գրիբոյեդով և Ակնաշեն գյուղերի ոռոգման համակարգերի կառուցման աշխատանքներ		
Փոխ	Քան	Թերթ	N փաս.	Ստորագ.	Ամսաթ.			
Տնօրեն		Գ. Այվազյան				*ԱԿՆԱՇԵՆ ՀԱՄԱՅՆՔԻ ՈՌՈԳՄԱՆ ՀԱՄԱԿԱՐԳ*	փուլ	թերթ	թերթեր
Ինժեներ		Վ.Ավազյան					Ա Ն	**14**	17
						Անկյունային հոր	«ԱՐԽԻԹՈՒԼՍ» ՍՊԸ		

ԽՈՂՈՎԱԿ- ԱՆՑՈՒՄ ՋՐԹՈՂՈՎ

Կտրվածք 1-1 Մ1:50

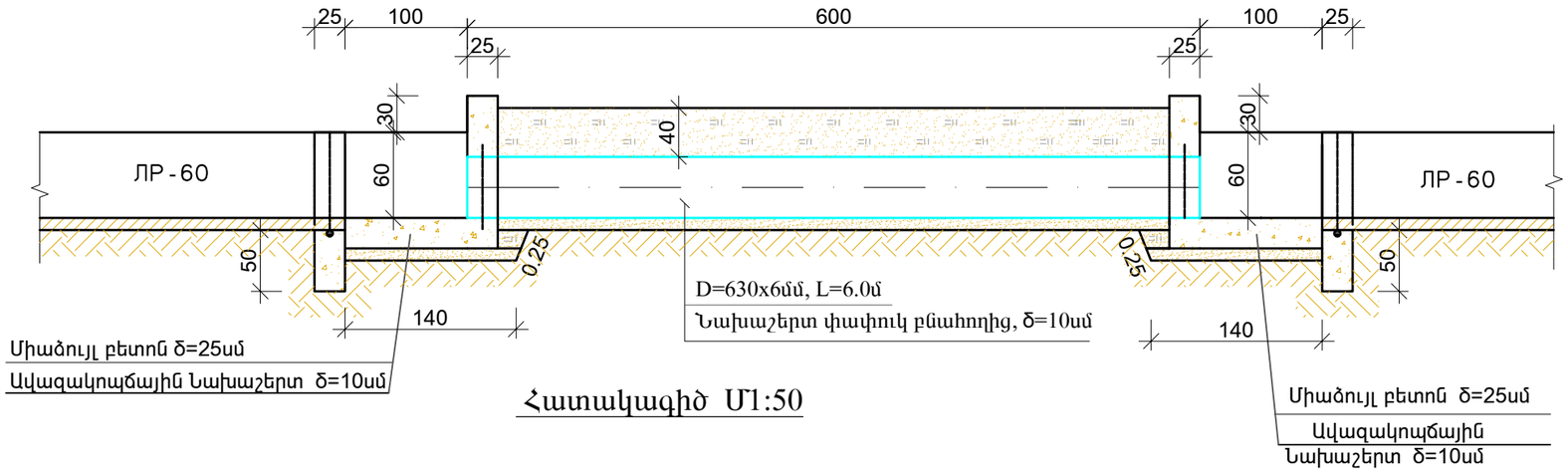

Հատակագիծ Մ1:50

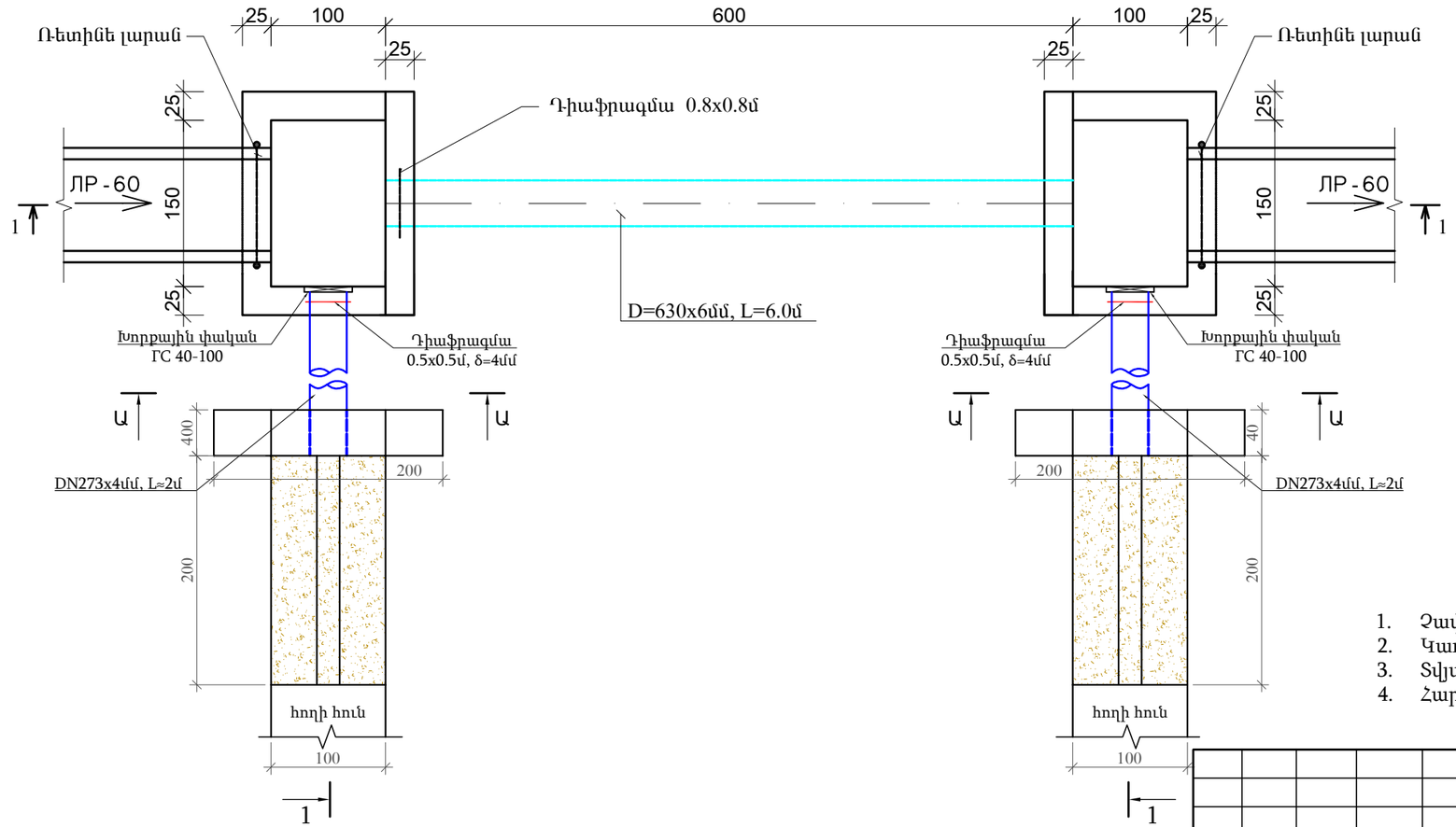

ՇԻՆԱՐԱՐԱԿԱՆ ԱՇԽԱՏԱՆՔՆԵՐԻ ԾԱՎԱԼՆԵՐԸ
ՄԵԿ ԿԱՌՈՒՑՎԱԾՔԻ ՀԱՄԱՐ
Ընդամենը 3 կառուցվածք

Հ/Հ	Աշխատանքների տեսակները և անվանումը	Չ/Մ	Քանակ	Ծանոթ.
1	2	3	4	5
1	Խրամուղու և փոսորակի մշակում IV կարգի գրունտներում մեխանիզմով կողալիցքով	$մ^3$	4,76	
2	Խրամուղու և փոսորակի լրամշակում IV կարգի գրունտներում ձեռքով կողալիցքով	$մ^3$	0,48	
3	Խրամուղու և փոսորակի հետլիցքի իրականացում տեղի մշակված գրունտներից տոփանումով, տեղում հարթեցումով	$մ^3$	5,24	
4	Նախաշերտի իրականացում խողովակների տակ փափուկ բնահողից h=10սմ հաստությամբ	$մ^3$	0,42	
5	Ավազակոպճային նախաշերտի իրականացում h=10սմ հաստությամբ	$մ^3$	0,51	
6	Հատակի միաձույլ բետոնի իրականացում B15, F150, W4 δ=25սմ	$մ^3$	1,28	
7	Պատերի միաձույլ բետոնի իրականացում B15, F150, W4 δ=25սմ	$մ^3$	2,56	
8	D=273x4մմ պողպատե խողովակներ մոնտաժումով, փորձարկումով	մ	4,00	
9	D=630x6մմ պողպատե խողովակներ մոնտաժումով, փորձարկումով	մ	6,00	
10	Պողպատե խողովակի ուժեղացված հակակոռոզիոն հիդրոմեկուսացում	$մ^2$	15,30	
11	Խորքային փական ГС 40-100	կգ	182,00	
12	Ռետինե լարան	մ	4,40	
13	Դիաֆրագմա թերթապողպատից 0,5 x 0,5 մ, 0,8 x 0,8 մ δ=4 մմ	կգ	35,80	
14	Պատերի արտաքին մակերևույթի երկշերտ հիդրոմեկուսացում	$մ^2$	6,72	
15	Քարից լիցք h=30 սմ	$մ^3$	1,20	

Ծանոթություն

1. Չափերը բերված են սանտիմետրերով
2. Կառուցվածքների տեղերը ճշտվում են շինարարության ընթացքում
3. Տվյալ թերթը նայել երկայնական կտրվածքների հետ:
4. Հարթ փականները իրականացնել համաձայն СЕРИЯ 3.820.2-43 և серия 3.820.2-37-ի:

Փոխ	Քան	Թերթ	N փաս.	Ստորագ.	Ամսաթ.
Տնօրեն		Գ. Այվազյան			
Ինժեներ		Վ.Ավագյան			

Պայմանագիր N ԱՄԱՀ-Ո-ԳՀԾՁԲ-24/21

Արմավիրի մարզի Արաքս համայնքի Արտիմետ, Գրիբոյեդով և Ակնաշեն գյուղերի ոռոգման համակարգերի կառուցման աշխատանքներ

ԱԿՆԱՇԵՆ ՀԱՄԱՅՆՔԻ ՈՌՈԳՄԱՆ ՀԱՄԱԿԱՐԳ

փուլ	թերթ	թերթեր
Ա Ն	15	17

Խողովակ- անցում ջրթողով

«ԱՐԽԻԹՈՒԼՍ» ՍՊԸ

Կառուցվածք ջրանցքի սկզբում
ՆԿ 0+00

Կտրվածք 1-1 Մ1:50

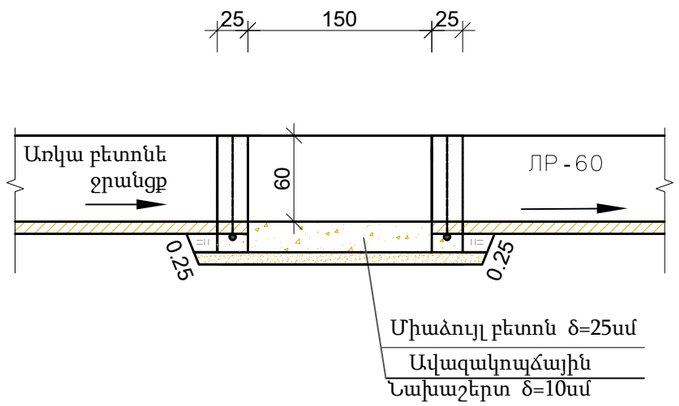

Հատակագիծ Մ1:50

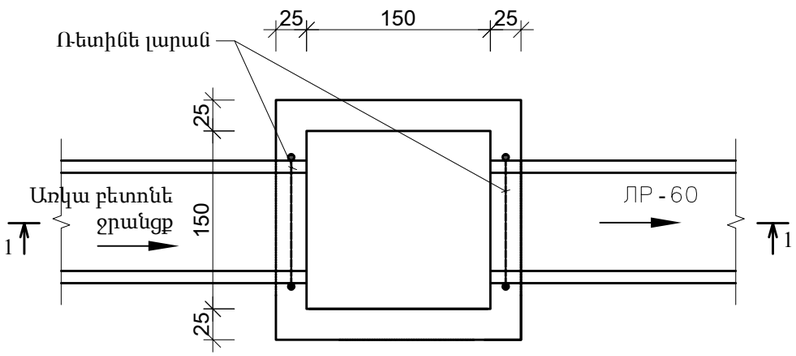

ՇԻՆԱՐԱՐԱԿԱՆ
ԱՇԽԱՏԱՆՔՆԵՐԻ ԾԱՎԱԼՆԵՐԸ

Հ/Հ	Աշխատանքների տեսակները և անվանումը	Չ/Մ	Քանակ	Ծանոթ.
1	2	3	4	5
1	Խրամուղու և փոսորակի մշակում IV կարգի գրունտներում մեխանիզմով կողալիցքով	$մ^3$	4,80	
2	Խրամուղու և փոսորակի լրամշակում IV կարգի գրունտներում ձեռքով կողալիցքով	$մ^3$	0,48	
3	Խրամուղու և փոսորակի հետլիցքի իրականացում տեղի մշակված գրունտներից տոփանումով, տեղում հարթեցումով	$մ^3$	5,28	
4	Ավազակոպճային նախաշերտի իրականացում h=10սմ հաստությամբ	$մ^3$	0,51	
5	Հատակի միաձույլ բետոնի իրականացում B15, F150, W4 δ=25սմ	$մ^3$	1,00	
6	Պատերի միաձույլ բետոնի իրականացում B15, F150, W4 δ=25սմ	$մ^3$	1,20	
7	Ռետինե լարան	մ	4,50	
8	Պատերի արտաքին մակերևույթի երկշերտ հիդրոմեկուսացում	$մ^2$	4,80	

Ծանոթություն

1. Չափերը բերված են սանտիմետրերով
2. Կառուցվածքների տեղերը ճշտվում են շինարարության ընթացքում
3. Տվյալ թերթը նայել երկայնական կտրվածքների հետ:
4. Հարթ փականները իրականացնել համաձայն СЕРИЯ 3.820.2-43 և серия 3.820.2-37-ի:

						Պայմանագիր N ԱՄԱՀ-Ո-ԳՀԾՁԲ-24/21		
						Արմավիրի մարզի Արաքս համայնքի Արտիմետ, Գրիբոյեդով և Ակնաշեն գյուղերի ոռոգման համակարգերի կառուցման աշխատանքներ		
Փոխ	Քան	Թերթ	N փաս.	Ստորագ.	Ամսաթ.			
Տնօրեն		Գ. Այվազյան				*ԱԿՆԱՇԵՆ ՀԱՄԱՅՆՔԻ ՈՌՈԳՄԱՆ ՀԱՄԱԿԱՐԳ*	փուլ	թերթ	թերթեր
Ինժեներ		Վ.Ավագյան					Ա Ն	16	17
						Կառուցվածք ջրանցքի սկզբում ՆԿ 0+00	«ԱՐԽԻԹՈՒԼՍ» ՍՊԸ		

ԿԱՌՈՒՑՎԱԾՔ ՋՐԱՆՑՔԻ ՎԵՐՋՈՒՄ

Կտրվածք 1-1 Մ1:50

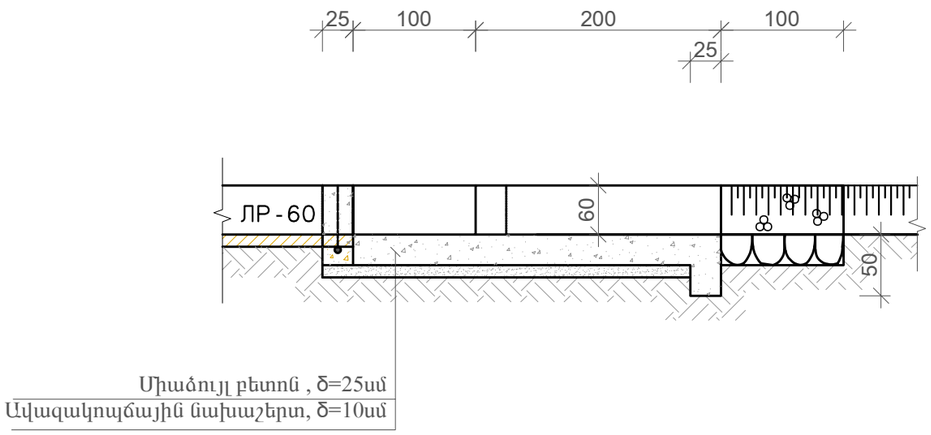

Հատակագիծ Մ1:50

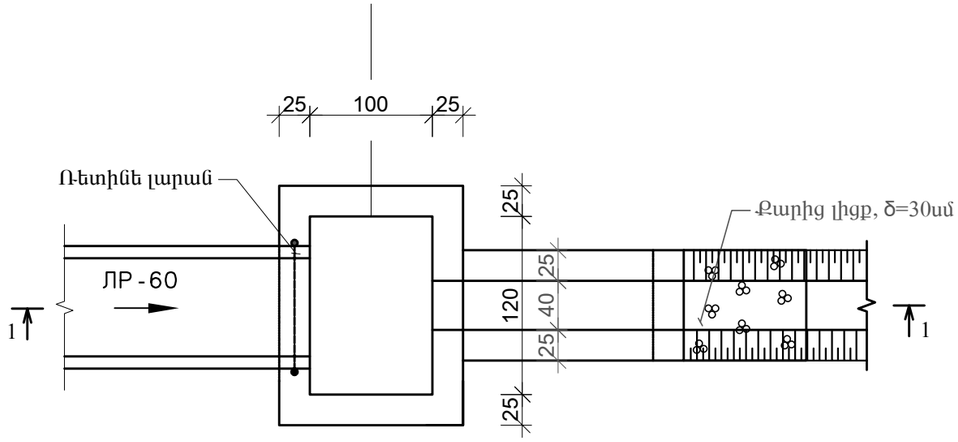

ՇԻՆԱՐԱՐԱԿԱՆ ԱՇԽԱՏԱՆՔՆԵՐԻ ԾԱՎԱԼՆԵՐԸ

Հ/Հ	Աշխատանքների տեսակները և անվանումը	Չ/Մ	Քանակ	Ծանոթ.
1	2	3	4	5
1	Խրամուղու և փոսորակի մշակում IV կարգի գրունտներում մեխանիզմով կողալիցքով	$մ^3$	2,24	
2	Խրամուղու և փոսորակի լրամշակում IV կարգի գրունտներում ձեռքով կողալիցքով	$մ^3$	0,22	
3	Խրամուղու և փոսորակի հետլիցքի իրականացում տեղի մշակված գրունտներից տոփանումով, տեղում հարթեցումով	$մ^3$	2,47	
4	Ավազակոպճային նախաշերտի իրականացում h=10սմ հաստությամբ	$մ^3$	0,48	
5	Հատակի միաձույլ բետոնի իրականացում B15, F150, W4 δ=25սմ	$մ^3$	1,20	
6	Պատերի միաձույլ բետոնի իրականացում B15, F150, W4 δ=25սմ	$մ^3$	1,36	
7	Ռետինե լարան	մ	1,50	
8	Պատերի արտաքին մակերևույթի երկշերտ հիդրոմեկուսացում	$մ^2$	3,84	
9	Քարից լիցք h=30 սմ	$մ^3$	0,27	

Ծանոթություն

1. Չափերը բերված են սանտիմետրերով
2. Կառուցվածքների տեղերը ճշտվում են շինարարության ընթացքում
3. Տվյալ թերթը նայել երկայնական կտրվածքների հետ:
4. Հարթ փականները իրականացնել համաձայն СЕРИЯ 3.820.2-43 և серия 3.820.2-37-ի:

Փոխ	Քան	Թերթ	N փաս.	Ստորագ.	Ամսաթ.	Պայմանագիր N ԱՄԱՀ-Ո-ԳՀԾՁԲ-24/21		
Տնօրեն		Գ. Այվազյան				*Արմավիրի մարզի Արաքս համայնքի Արտիմետ, Գրիբոյեդով և Ակնաշեն գյուղերի ոռոգման համակարգերի կառուցման աշխատանքներ*		
Ինժեներ		Վ.Ավագյան				*ԱԿՆԱՇԵՆ ՀԱՄԱՅՆՔԻ ՈՌՈԳՄԱՆ ՀԱՄԱԿԱՐԳ*	փուլ	թերթ	թերթեր
							Ա Ն	**17**	17
						Կառուցվածք ջրանցքի վերջում	ARCHITOOLS	«ԱՐԽԻԹՈՒԼՍ» ՍՊԸ	